ERSATZTEILLISTE
SPARE PARTS CATALOGUE
CATALOGUE DES PIECES

TPEV-3/1

Atemluft-Kompressoranlagen
Breathing air compressor units
Groupes compresseurs à air respirable

PE-VE-F03:

PE 300-VE-F03

PE 400-VE-F03

PE 550-VE-F03

PE 700-VE-F03

Auflage /edition /édition 01/2014

BAUER KOMPRESSOREN GmbH

Postfach 710260 D-81452 München Tel. 089/78049-0 Fax 089/78049167

HINWEIS

Diese Ersatzteilliste ist für unterschiedliche Konfigurationen gültig; Der tatsächliche Lieferumfang kann insbesonders bei den Anbau– und Zubehörteilen von den dargestellten Baugruppen und Teilen abweichen.

NOTE

This parts list covers different configurations; the delivery scope, especially for the mounting and accessory parts may differ from the assemblies and parts shown.

NOTE

Cette liste de pièces est valable pour des configurations diverses; il est donc possible que les pièces et les assemblages livrés soient différents des pièces et assemblages indiqués, en particulier les pièces destinées au montage et les accessoires.

Ersatzteilliste	Spare parts list	Liste des pièces détachées	Code
Kompressorblock	Compressor block	Bloc compresseur	A
Filtersystem	Filter system	Système de filtration	B
Kondensat–Ablassautomatik	Automatic condensate drain	Purge automatique des condensats	C
Rahmen	Frame	Châssis	E
Antriebssystem	Drive system	Système de transmission	F
Kompressorsteuerung	Compressor control system	Commande électrique	G
Ansaugsystem	Intake system	Système d'aspiration	G

Änder.–Nr. Change no. No. de modif.	Datum Date Data	Änderung	Change	Modification
0	01.01.2011	Grundausgabe, Anlagen–Fst. 3	Basic edition, unit model 3	Edition de base, modèle 03
1	01.01.2014	B33.2 ersetzt durch B33.3	B33.2 ersetzt durch B33.3	B33.2 ersetzt durch B33.3

BAUER KOMPRESSOREN

Wichtige Hinweise für Teilebestellungen:

Bestell-Nr., die mit der Ziffer 0 beginnen, bezeichnen Baugruppen, die komplett geliefert werden.Teile ohne Bestell-Nr. sind nur zur Information für die Montage aufgeführt. Sie sind nicht als Ersatzteil erhältlich. Bei Ersatzteilbestellungen erwarten Sie unsere richtige Lieferung; deshalb benötigen wir von Ihnen folgende Angaben (siehe unten gezeigtes Typenschild):

1. Modellbezeichnung, Fabrik-Nr. sowie Fertigungsstand von Anlage/Block
2. Stückzahlen
3. Benennung und Best.-Nr. des gewünschten Teils

Bestell-Beispiel:

Für Kompressorblock ...
Fabrik-Nr. 5124-0528/1/2 drei Dichtungen 8263-090

Important notes for spare parts orders:

Part nos. beginning with digit 0 indicate parts available as complete assemblies. Parts without part no. are indicated for assembly reference, only. These parts are not available as single parts.When placing an order for spare parts, please give the following items so as to ensure our correct delivery (see indentification plate shown below):

1. Model, serial no. as well as design standard of unit/ block
2. Quantity required
3. Name and part no.

Example for order:

For compressor block ...
serial no. 5124-0528/1/2, three gaskets 8263-090

Avis important pour la commande de pièces:

Les nos. de commande commençant par le chiffre 0 indiquent les pièces livrées au complet. Les pièces sans no. de commande sont indiquées uniquement pour information de montage. Elles ne sont pas livrées individuellement. Pour que la livraison de pièces de rechange corresponde à la commande, veuillez bien nous fournir les données suivantes (voir plaque d'identité ci-dessous):

1. Modèle, no. de série et standard de construction de bloc compresseur/groupe
2. Quantité désirée
3. Dénomination et no. de commande de la pièce désirée

Exemple de commande:

Pour bloc compresseur ...
no. de série 5124-0528/1/2, trois joints no. de cde. 8263-090

Wartungssätze

	Atemluft/*Industrie*
a = Wartungssatz	500 h/*1000 h*
b = Wartungssatz	1000 h/*2000 h*
c = Wartungssatz	2000 h/*4000 h*

In den Spalten sind die im entsprechenden Satz enthaltenen Teile angekreuzt. Bitte beachten, dass die höheren Sätze die untergeordneten nicht beinhalten, d.h. für eine 4000-Stunden-Wartung wird 1x Satz a, 1x Satz b und 1x Satz c benötigt.

Maintenance kit

	Breathing air/*industry*
a = Maintenance kit	500 h/*1000 h*
b = Maintenance kit	1000 h/*2000 h*
c = Maintenance kit	2000 h/*4000 h*

The columns contain the parts that are included in the respective parts set. Please note that the higher graded kits do not include the lower ones, i.e. for a 4000 hours maintenance, one kit a, one kit b plus one kit c are required.

Kits de pièces d'entretien :

	Air respirable/*industrie*
a = Kit d'entretien	500 h/*1000 h*
b = Kit d'entretien	1000 h/*2000 h*
c = Kit d'entretien	2000 h/*4000 h*

Les pièces contenues dans les kits correspondants sont marquées d'une croix dans les colonnes. Veuillez observer que les kits supérieurs ne contiennent pas les kits subordonnés, c'est–à–dire pour un entretien de 4000 heures il faut avoir 1x kit a, 1x kit b et 1x kit c.

Anmerkungen zur Identifikation:
Remarks for identification:
Remarques pour l'identification:

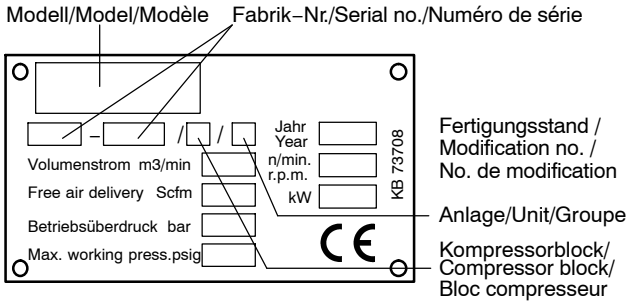

ACHTUNG

Nur Schrauben und Stiftschrauben der Qualität 8.8 verwenden!

ATTENTION

Use only screws and studs in quality 8.8! This quality is equivalent to SAE J 429 d grade 5.

ATTENTION

N'utiliser que des vis et des goujons filetés de la qualité 8.8!

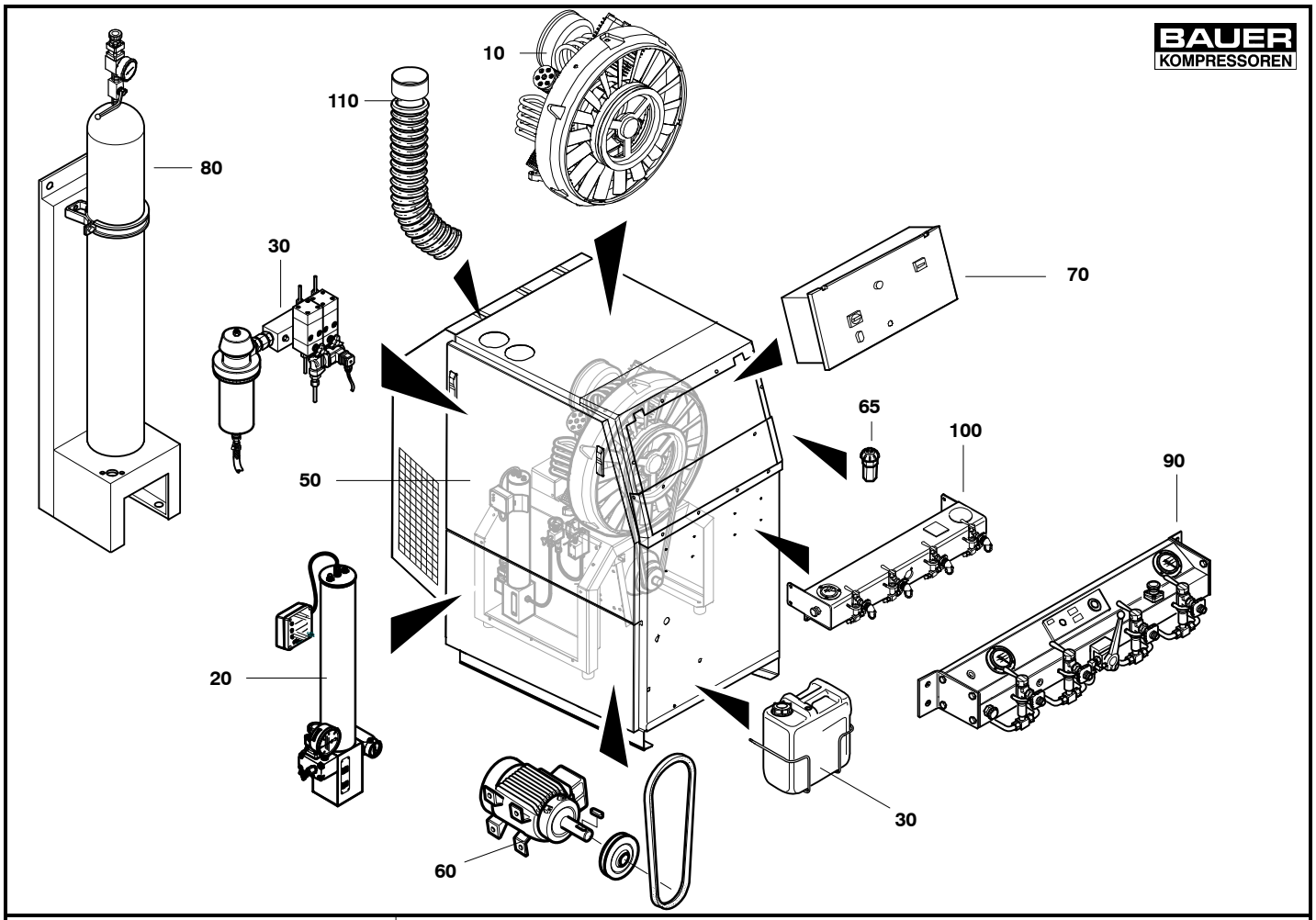

Wartungssätze
Mainenance kits
Kits d'entretien

Baugruppe PE–VE–F03 Kompressoranlagen
Assembly PE–VE–F03 Compressor units
Assemblage PE–VE–F03 Groupes compresseurs

TPEV– 1

Klasse/ Class/ Classe a	b	c	Pos.	Ersatzteilliste Spare parts catalog Liste des pièces détachées	Benennung	Designation	Dénomination
			10	A*	Kompressorblock	Compressor block	Bloc compresseur
			20	B33	Filtersystem	Filter system	Système de filtration
			30	C60–E	Kondensatablassautomatik	Automatic condensate drain	Purge auto. des condensats
			50	E26–E	Rahmen und Verkleidung	Frame assy	Châssis et carrosserie
			60	F14–E	Drehstrommotor + Motorzubehör	Electric motor + accessories	Moteur électrique + accessoires
			65	G47	Entlüftungsventil	Venting valve	Vanne d'aération

Zubehör / Accessories / Accessoires							
			70	G59–E	Kompressorsteuerung	Control unit	Commande électronique
			80	G7	Speicherflaschen	Storage bottles	Réservoirs de stockage
			90	G14	Externe Füllleiste, KAP	Extern filling panel, KAP	Rampe externe de gonflage, KAP
			100	G47	Fülleiste, Verticus	Filling panel, Verticus	Rampe de gonflage, Verticus
			110	G60–E	Ansaugeinrichtung	Intake line	Conduite d'aspiration

*	Kompressorblock–Ersatzteilliste Compressor block spare parts list Liste des pièces détachées du bloc	Kompressoranlage Compressor unit Groupe compresseur
	A1.7PE	PE 300
	A17.6	PE 400
	A3.12	PE 550; PE 700

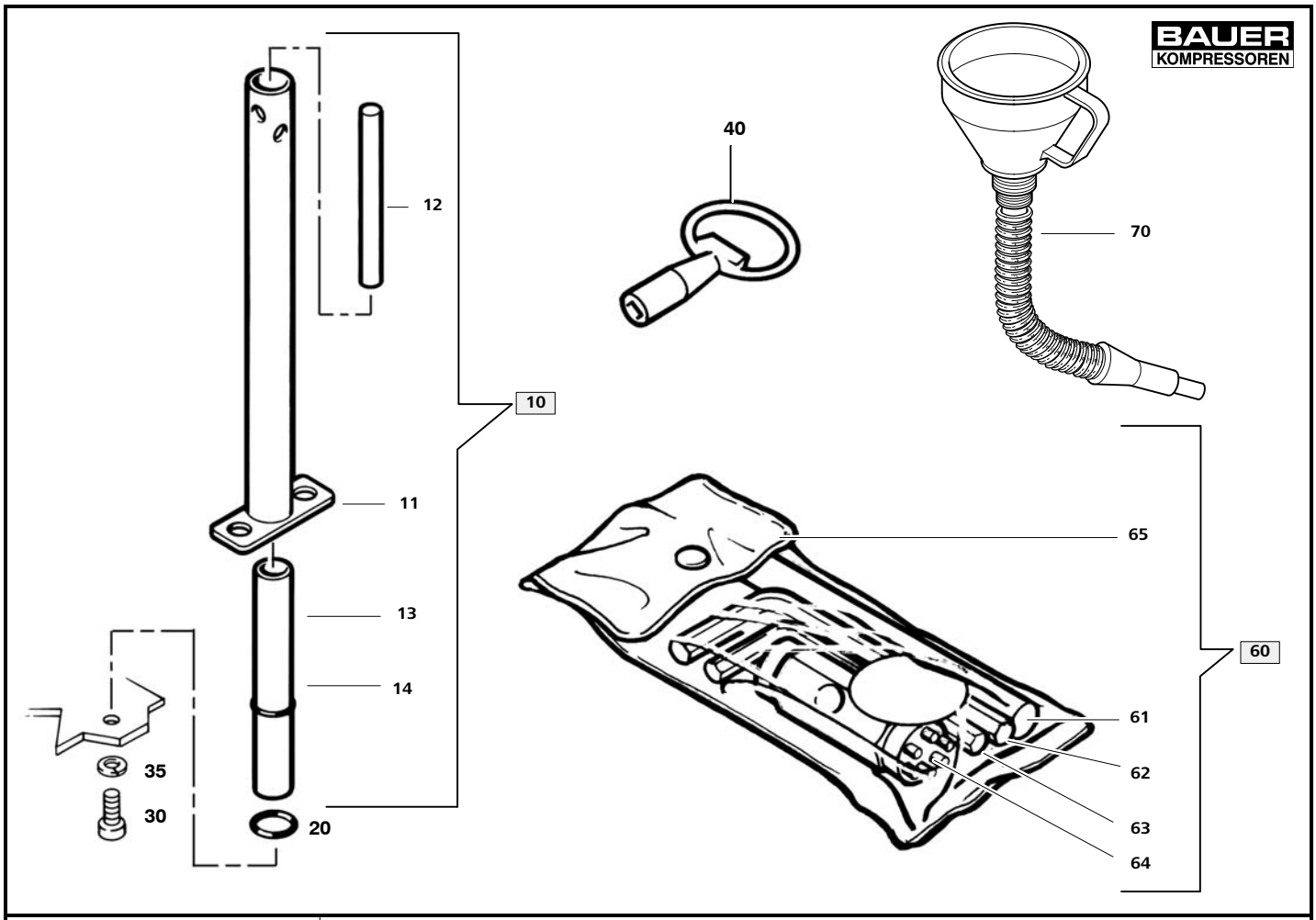

Wartungssätze
Maintenance kits
Kits d'entretien

Baugruppe **Werkzeug**
Assembly **Tools**
Assemblage **Outils**

TPEV– 2

Klasse/ Class/ Classe a	b	c	Pos.	Bestell-Nr. Part No. No. de cde.	Anz. Qty. Qté.	Benennung	Designation	Dénomination
			10	075226	1	Filterschlüssel kpl.	key	clef
			11	66690	1	Filterschlüssel	filter key	clef de filtre
			12	66691	1	Stange	bar	tige
			13	65694	1	Halterung	bracket	fixation
			14	N2806	1	O-Ring	o-ring	joint torique
			20	N3521	1	O-Ring	o-ring	joint torique
			30	N19533	1	Zylinderschraube	Cylinder screw	vis cylindrique
			35	N100	1	Federring	spring washer	rondelle-fendue
			40	N16230	2	Schlüssel	pipe key	clef fore
			60	077239	1	Werkzeug kpl.	tool kit	outils
			61	77781	1	Stift	pin	levier
			62	N2777	1	Winkelschraubendreher	allen key	clef allen
			63	N2776	1	Winkelschraubendreher	allen key	clef allen
			64	82048	1	Ventilkopfschlüssel	valve head key	clef de culasse
			65	78469	1	Werkzeugtasche	bag	poche
			70	N29170	1	Trichter	horn	entonnoir

Inhaltsverzeichnis / Table of contents / Table des matières

Bild/Fig.		Baugruppe	Assembly	Assemblage	Seite/Page
B33.3– 1	125375	Filtersystem P42	Filter system P42	Système de filtration P42	B–3
B33.3– 2	84904–EU	Filter P42, standard	Filter P42, standard	Filtre P42, standard	B–4
B33.3– 3	86695–EU	Filter P42, SECURUS–M	Filter P42, SECURUS–M	Filtre P42, SECURUS–M	B–5
B33.3– 4	122061	Entlüftungsventil	Venting valve	Vanne d'aération	B–6
B33.3– 5	78538	Druckhalte–/Rückschlag–ventil	Pressure maintaining/ non–return valve	Clapet de maintien de pression/ anti–retour	B–7
B33.3– 6	161216	Filtersystem P41	Filter system P41	Système de filtration P41	B–8
B33.3– 7	129443	Filtersystem P61	Filter system P61	Système de filtration P61	B–9
B33.3– 8	78411–PE	Endabscheider	Final separator	Séparateur final	B–10
B33.3– 9	83111–EU	Abscheider, PN370	Separator, PN370	Séparateur, PN370	B–11
B33.3– 10	78122	Rückschlagventil	Check valve	Clapet anti–retour	B–12
B33.3– 11	062042–EU	Filter std, 20", PN350	Filter std, 20", PN350	Filtre std, 20", PN350	B–13
B33.3– 12	061685–EU	Filter Securus, 20", PN350	Filter Securus, 20", PN350	Filtre Securus, 20", PN350	B–14
B33.3– 13	061082–EU	Filter std, 27", PN350	Filter std, 27", PN350	Filtre std, 27", PN350	B–15
B33.3– 14	061224–EU	Filter, Securus, 27", PN350	Filter, Securus, 27", PN350	Filtre, Securus, 27", PN350	B–16
B33.3– 15	80751	Druckhalte–/Rückschlag–ventil	Pressure maintaining/ non–return valve	Clapet de maintien de pression/ anti–retour	B–17
B33.3– 16	166792	Signalwandler B–Securus	Signal converter B–Securus	Convertisseur de signal B–Securus	B–18

* ..... nur mit B–KOOL ..... w. B–KOOL only ..... seulement avec B–KOOL

Änder.–Nr. Change no. No. de change	Datum Date	Änderung	Change	Changement
0	01.04.08	Grundausgabe, PE–VE–F01	Basic edition, PE–VE–F01	Edition de base, PE–VE–F01
1	01.10.09	PE–VE–F02	PE–VE–F02	PE–VE–F02
2	01.01.11	PE–VE–F03	PE–VE–F03	PE–VE–F03
3	01.01.14	BKM0921	BKM0921	BKM0921

☞ **Kundendienst / Customer Services / Service après–vente** **Tel: (+49) 089 78049–129 / –149**
Fax: (+49) 089 78049–101

BAUER KOMPRESSOREN GmbH
Postfach 710260
D–81452 Muenchen

www.bauer–kompressoren.de

BAUER KOMPRESSOREN

Wichtige Hinweise für Teilebestellungen:

Bestell–Nr., die mit der Ziffer 0 beginnen, bezeichnen Baugruppen, die komplett geliefert werden.Teile ohne Bestell–Nr. sind nur zur Information für die Montage aufgeführt. Sie sind nicht als Ersatzteil erhältlich. Bei Ersatzteilbestellungen erwarten Sie unsere richtige Liefe–rung; deshalb benötigen wir von Ihnen folgende Angaben (siehe unten gezeigtes Typenschild):

1. Modellbezeichnung, Fabrik–Nr. sowie Fertigungsstand von Anlage/Block
2. Stückzahlen
3. Benennung und Best.–Nr. des gewünschten Teils

Bestell–Beispiel:

Für Kompressorblock ...
Fabrik–Nr. 5124–0528/1/2 drei Dichtungen 8263–090

Important notes for spare parts orders:

Part nos. beginning with digit 0 indicate parts available as complete assemblies. Parts without part no. are indicated for assembly reference, only. These parts are not available as single parts.When placing an order for spare parts, please give the following items so as to ensure our correct delivery (see identification plate shown below):

1. Model, serial no. as well as design standard of unit/block
2. Quantity required
3. Name and part no.

Example for order:

For compressor block ...
serial no. 5124–0528/1/2, three gaskets 8263–090

Avis important pour la commande de pièces:

Les nos. de commande commençant par le chiffre 0 indiquent les pièces livrées au complet. Les pièces sans no. de commande sont indiquées uniquement pour information de montage. Elles ne sont pas livrées individuellement. Pour que la livraison de pièces de rechange corresponde à la commande, veuillez bien nous fournir les données suivantes (voir plaque d'identité ci–dessous):

1. Modèle, no. de série et standard de construction de bloc compresseur/groupe
2. Quantité désirée
3. Dénomination et no. de commande de la pièce désirée

Exemple de commande:

Pour bloc compresseur ...
no. de série 5124–0528/1/2, trois joints no. de cde. 8263–090

Wartungssätze

	Atemluft/*Industrie*
a = Wartungssatz	500 h/*1000 h*
b = Wartungssatz	1000 h/*2000 h*
c = Wartungssatz	2000 h/*4000 h*

In den Spalten sind die im entsprechenden Satz enthaltenen Teile angekreuzt. Bitte beachten, dass die höheren Sätze die untergeordneten nicht beinhalten, d.h. für eine 4000–Stunden–Wartung wird 1x Satz a, 1x Satz b und 1x Satz c benötigt.

Maintenance kit

	Breathing air/*industry*
a = Maintenance kit	500 h/*1000 h*
b = Maintenance kit	1000 h/*2000 h*
c = Maintenance kit	2000 h/*4000 h*

The columns contain the parts that are included in the respective parts set. Please note that the higher graded kits do not include the lower ones, i.e. for a 4000 hours maintenance, one kit a, one kit b plus one kit c are required.

Kits de pièces d'entretien :

	Air respirable/*industrie*
a = Kit d'entretien	500 h/*1000 h*
b = Kit d'entretien	1000 h/*2000 h*
c = Kit d'entretien	2000 h/*4000 h*

Les pièces contenues dans les kits correspondants sont marquées d'une croix dans les colonnes. Veuillez observer que les kits supérieurs ne contiennent pas les kits subordonnés, c'est–à–dire pour un entretien de 4000 heures il faut avoir 1x kit a, 1x kit b et 1x kit c.

Anmerkungen zur Identifikation:
Remarks for identification:
Remarques pour l'identification:

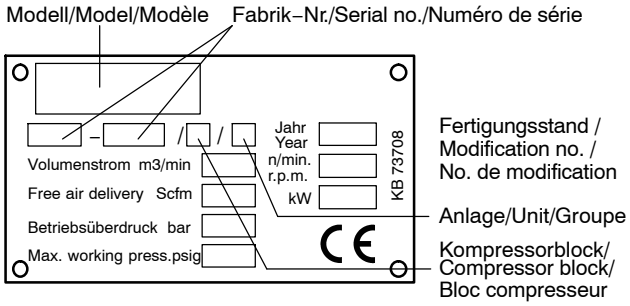

ACHTUNG

Nur Schrauben und Stiftschrauben der Qualität 8.8 verwenden!

ATTENTION

Use only screws and studs in quality 8.8! This quality is equivalent to SAE J 429 d grade 5.

ATTENTION

N'utiliser que des vis et des goujons filetés de la qualité 8.8!

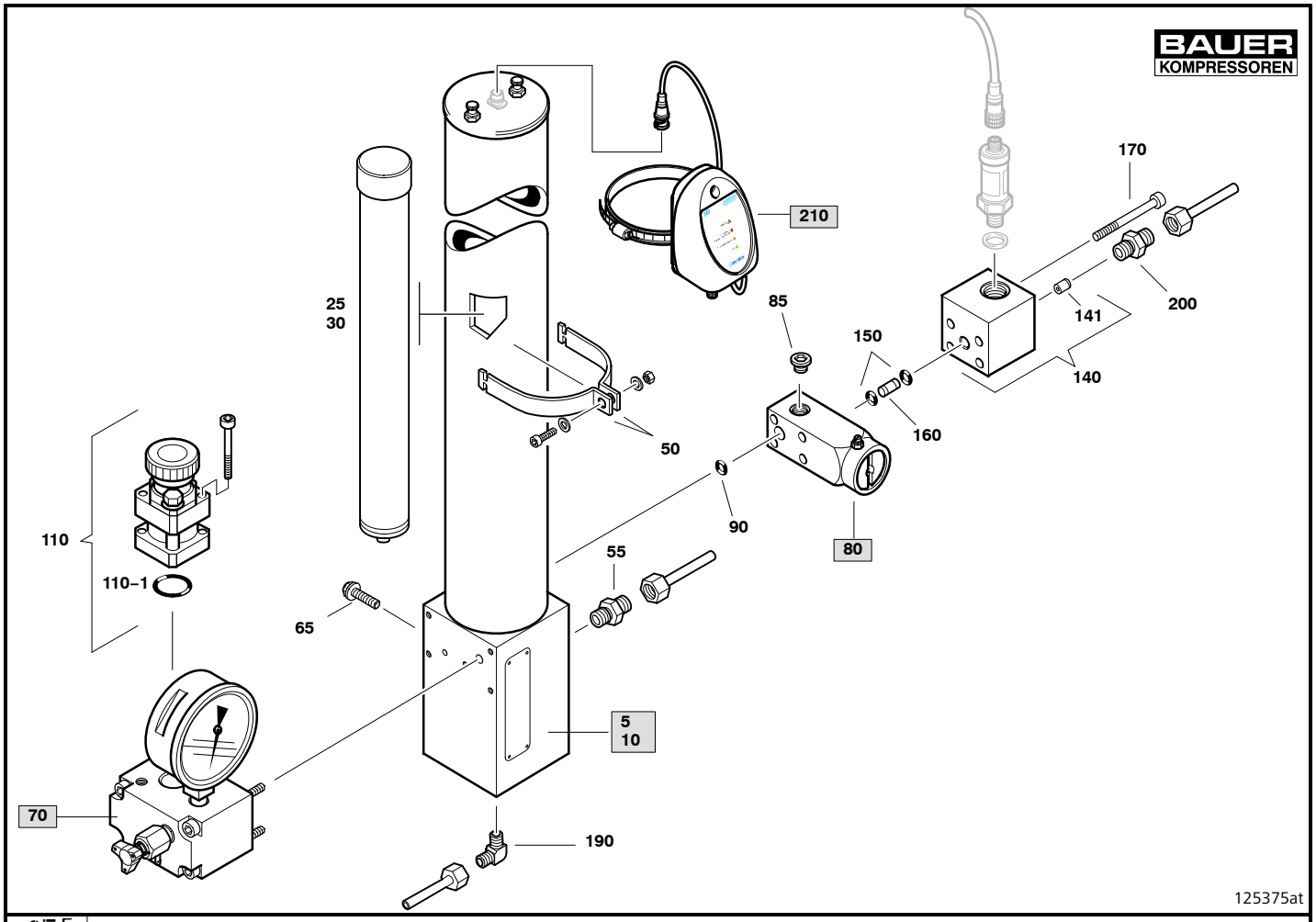

Wartungssätze Maintenance ki Kits d'entretien			B33.3– 1	125375	Filtersystem P42	Filter system P42	Système de filtration P42
a	b	c	Pos.	Bestell–Nr. Part No. No. de cde.	Anz. Qty. Qté.	Benennung	Designation	Dénomination
			5	84904–EU	1	Filterbehälter, P42 standard	filter housing, P42 standard	filtre, P42 standard
			10	86695–EU*	1	Filterbehälter, P42 SECURUS	filter housing, SECURUS	filtre, P42 SECURUS
			25	062565	1	Filterpatrone MS–AC, P42	filter cartridge MS–AC, P42	cartouche multiplex MS–AC, P42
			30	061686*	1	Filterpatrone SECURUS MS–AC, P42	filter cartridge SECURUS MS–AC, P42	cartouche SECURUS MS–AC, P42
			50	78114	2	Schlauchschelle	worm gear clamp	collier à filet hélicoïdal
			55	N32199	1	G–Einschraubstutzen	coupling	raccord
			65	N25733	2	Sperrzahnschraube	screw	vis
			70	122061	1	Entlüftungsventil	venting valve	vanne d'aération
			80	78538	1	Druckhaltventil	pressure maintaining valve	clapet de maintien de pression
			85	N16394	1	Verschlussschraube m. IN–6KT	plug	bouchon fileté
			90	N24788	1	O–ring	o–ring	joint torique
			110	059410**	1	Sicherheitsventil	safety valve	soupape de sûreté
			110–1	N4882	1	O–ring	o–ring	joint torique
			140	127324	1	Adapter	adapter	adaptateur
			141	N30619	1	Rückschlagventil	non–return valve	clapet anti–retour
	X		150	N16591	2	O–Ring	o–ring	joint torique
			160	57904	1	Verbindungsrohr	connection pipe	conduite de connexion
			170	N19543	4	Innensechskantschraube	allen screw	vis à six pans creux
			190	N20001		W–Einschraubstutzen	elbow coupling	raccord coudé
			200	N20209	1	G–Einschraubstutzen	coupling	raccord
			210	166792*	1	Signalwandler B–Securus	signal transmitter B–Securus	transmetteur de signal B–Securus

* Option
** bei Bestellung Druck angeben — Option Specify pressure upon order — Option Indiquer la longeur à la commande

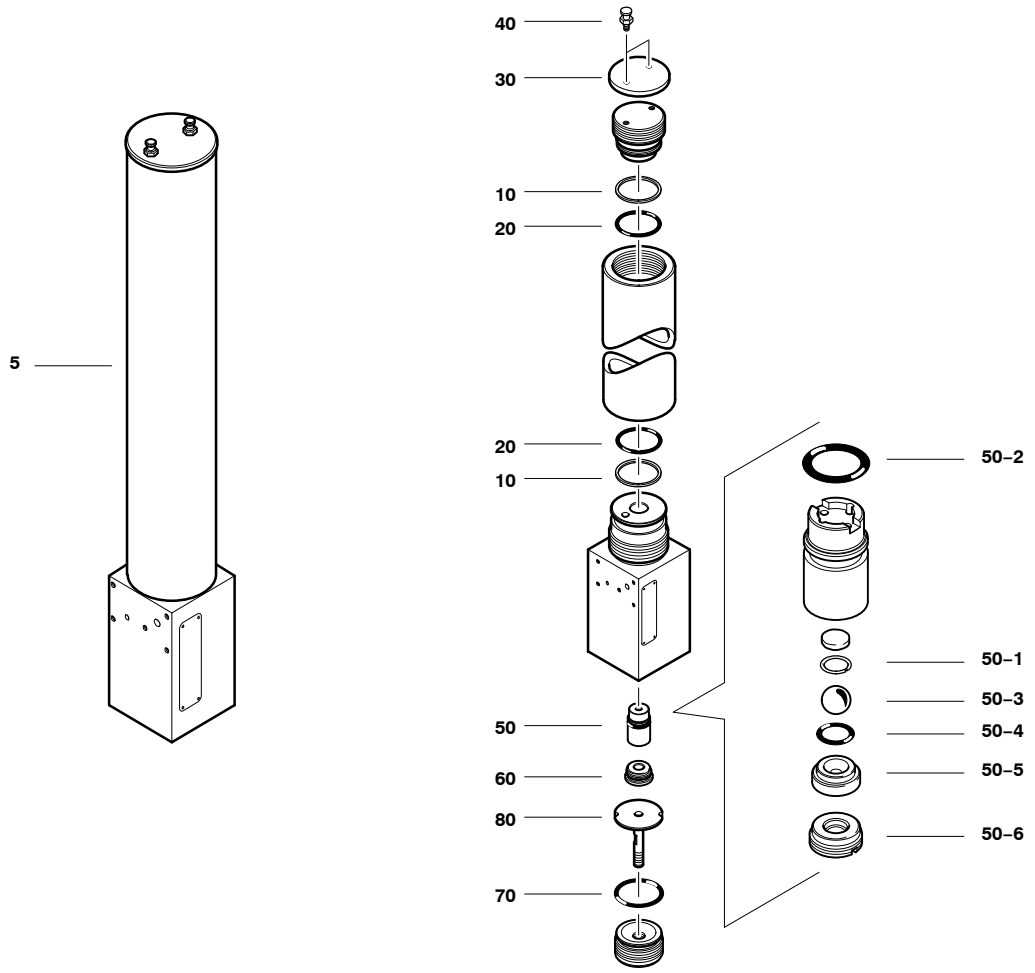

BAUER KOMPRESSOREN

B33.3– 2 84904–EU Filter P42, standard Filter P42, standard Filtre P42, standard

Wartungssätze Maintenance kits Kits d'entretien			Pos.	Bestell–Nr. Part No. No. de cde.	Anz. Qty. Qté.	Benennung	Designation	Dénomination
a	b	c						
			5	84904–EU	1	Filter P42, standard	filter P42, standard	filtre P42, standard
X			10	N4736	2	Stützring	back–up ring	bague d'appui
X			20	N4735	2	O–Ring	o–ring	joint torique
			30	61237	1	Schutzdeckel	protective cover	couvercle protecteur
			40	12293	2	Schraube	screw	vis
			50	120785	1	Rückschlagventil kpl.	non–return valve assy.	clapet anti–retour cpl.
			50–1	N30667	1	Sprengring	circlip	circlip
			50–2	N4178	1	O–Ring	O–ring	Joint torique
			50–3	N367	1	Kugel	ball	bille
			50–4	N27346	1	O–Ring	O–ring	Joint torique
			50–5	123306	1	Ventilsitz	valve seat	siège
			50–6	84916	1	Scheibe	washer	rondelle
			60	122737	1	Aufnahme	collet	adaptateur
X			70	N17328	1	O–Ring	o–ring	joint torique
			80	86374	1	Einschraubteil	deflector	déflecteur

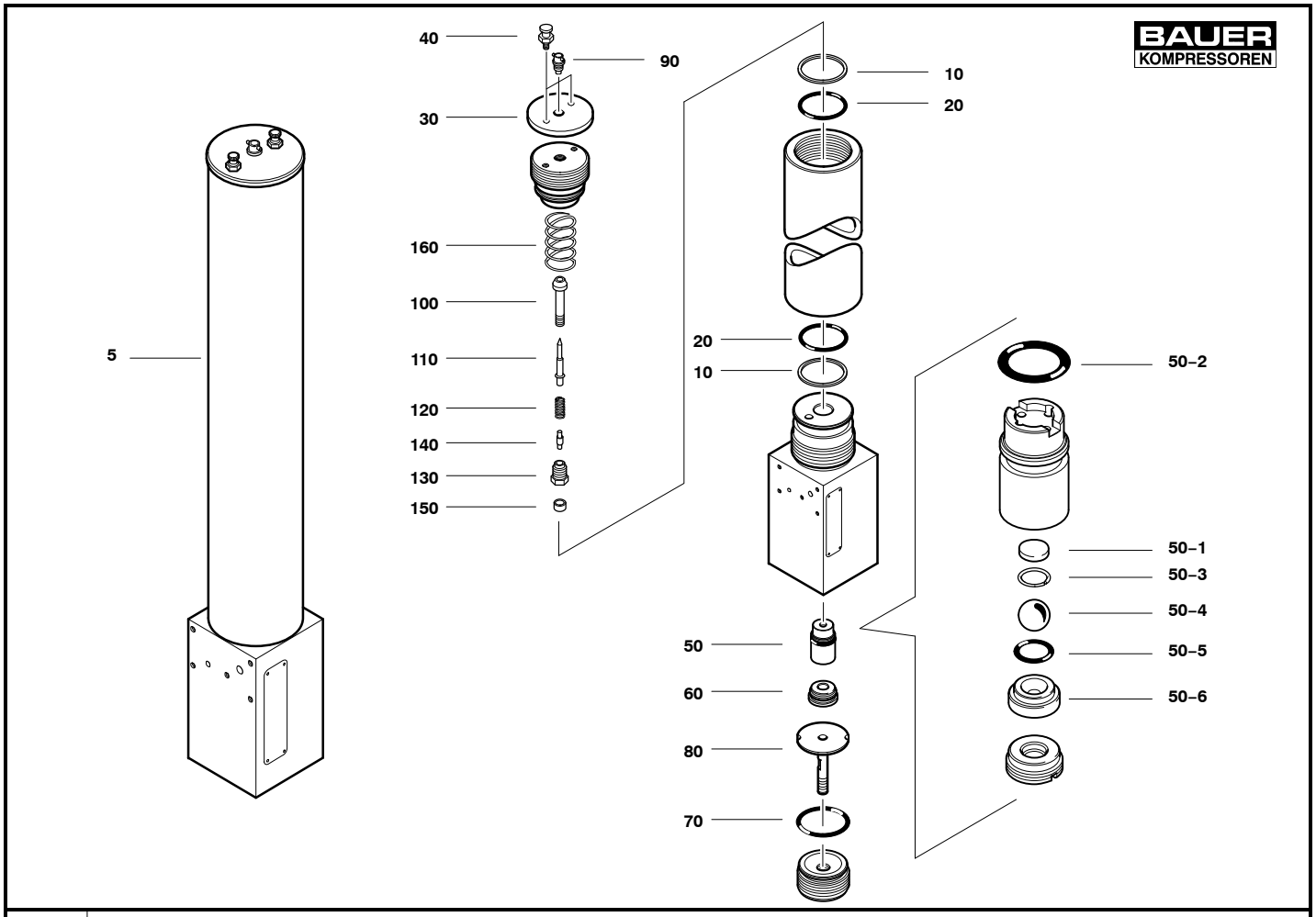

Wartungssätze Maintenance kits Kits d'entretien			B33.3– 3 86695–EU Filter P42, SECURUS–M Filter P42, SECURUS–M Filtre P42, SECURUS–M					
a	b	c	Pos.	Bestell–Nr. Part No. No. de cde.	Anz. Qty. Qté.	Benennung	Designation	Dénomination
			5	86695–EU	1	Filter P42, SECURUS–M	filter P42, SECURUS–M	filtre P42, SECURUS–M
X			10	N4736	2	Stützring	back–up ring	bague d'appui
X			20	N4735	2	O–Ring	o–ring	joint torique
			30	60135	1	Schutzdeckel	protective cover	couvercle protecteur
			40	12293	2	Schraube	screw	vis
			50	120785	1	Rückschlagventil kpl.	non–return valve assy.	clapet anti–retour cpl.
			50–1	N30667	1	Sprengring	circlip	circlip
			50–2	N4178	1	O–Ring	O–ring	Joint torique
			50–3	N367	1	Kugel	ball	bille
			50–4	N27346	1	O–Ring	O–ring	Joint torique
			50–5	123306	1	Ventilsitz	valve seat	siège
			50–6	84916	1	Scheibe	washer	rondelle
			60	122737	1	Aufnahme	collet	adaptateur
X			70	N17328	1	O–Ring	o–ring	joint torique
			80	86374	1	Einschraubteil	deflector	déflecteur
			90	*	1	HF–Einbaubuchse	RF socket	connecteur H.F.
			100	*	1	Bolzen	screw	boulon
			110	*	1	Stift	pin	pointeau
			120	*	1	Druckfeder	spring	ressort
			130	*	1	Schraube	screw	vis
			140	*	1	Stift	pin	pointeau
			150	*	1	Mutter	nut	écrou
			160	2181	1	Druckfeder	spring	ressort

	X		*	N6391	1	Reparatursatz	repair kit	kit de réparation

BAUER KOMPRESSOREN

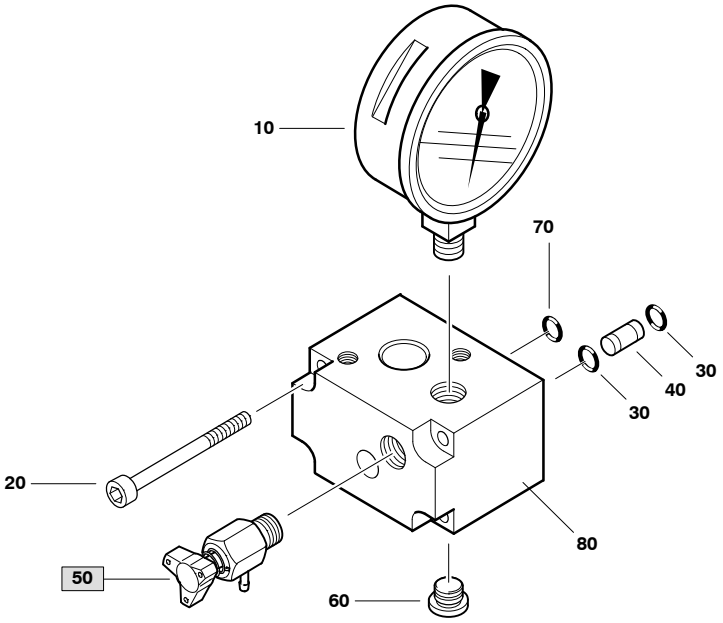

B33.3– 4 122061 Entlüftungsventil Venting valve Vanne d'aération

Wartungssätze Maintenance kits Kits d'entretien a	b	c	Pos.	Bestell–Nr. Part No. No. de cde.	Anz. Qty. Qté.	Benennung	Designation	Dénomination
			10	N16872	1	Manometer	gauge	manomètre
			20	N19541	5	Zylinderschraube m. IN–6KT	allen screw	vis à six pans creux
	X		30	N16591	2	O–Ring	o–ring	joint torique
			40	57904	1	Verbindungsrohr	connection pipe	conduite de connexion
			50	011430	1	Ablasshahn	drain valve	robinet de purge
			60	N16394	1	Verschlussschraube m. IN–6KT	plug	bouchon fileté
			70	N4483	1	O–Ring	o–ring	joint torique
			80	122085	1	Flansch	flange	bride

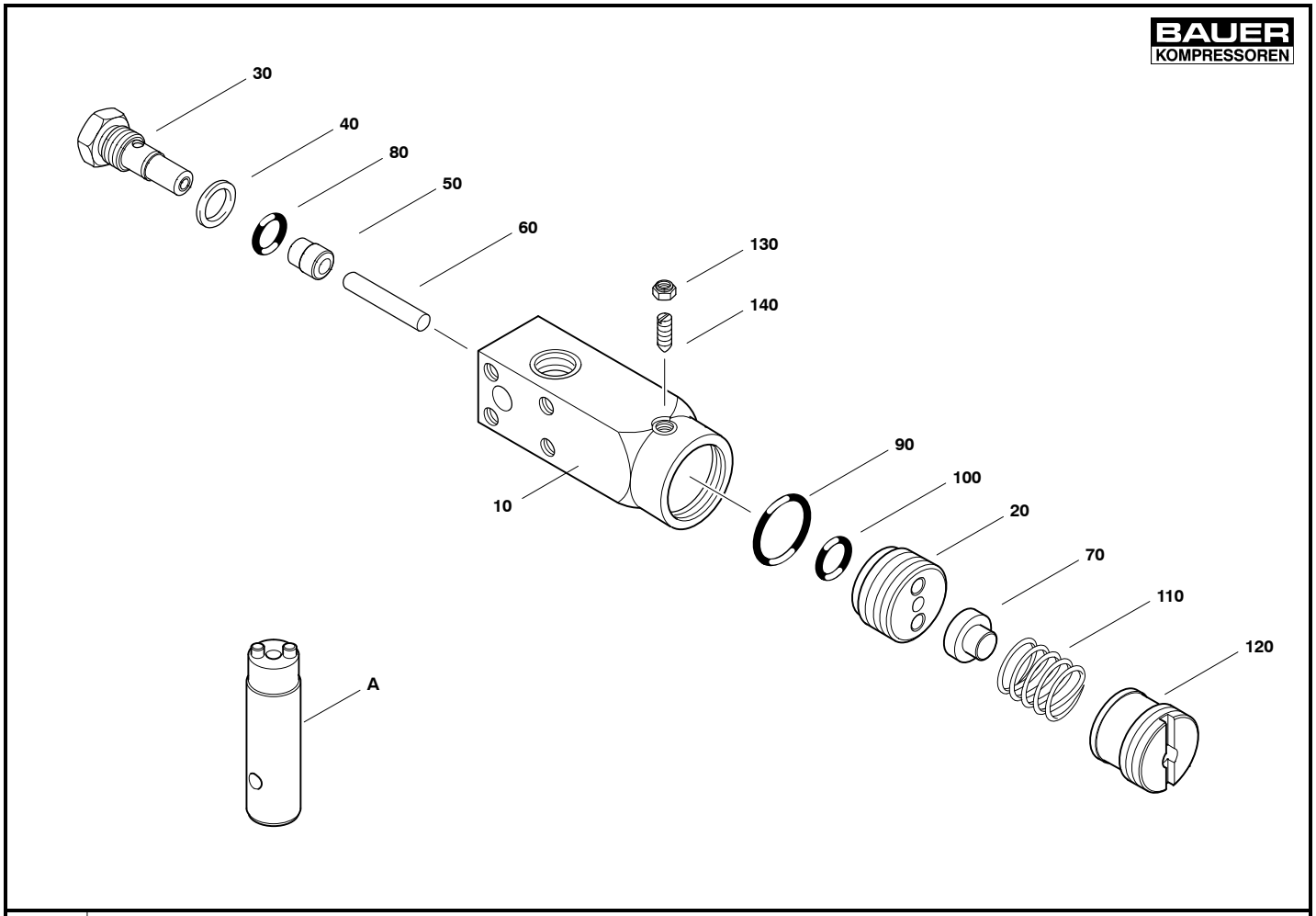

Wartungssätze Maintenance kits Kits d'entretien			B33.3– 5	78538		Druckhalte–/Rückschlag–ventil	Pressure maintaining/ non–return valve	Clapet de maintien de pression/ anti–retour
a	b	c	Pos.	Bestell–Nr. Part No. No. de cde.	Anz. Qty. Qté.	Benennung	Designation	Dénomination
			10	78535	1	Ventilkörper	valve body	corps de soupape
			20	78536	1	Aufnahme	spring seat	siège de ressort
			30	85583	1	Ventilsitz	valve seat	valve seat
			40	N25108	1	Dichtung	gasket	joint
			50	78688	1	Ventilkolben	valve piston	piston
			60	77502	1	Zylinderstift	cylinder stud	tige cylindrique
			70	79199	1	Aufnahme	spring seat	siège de ressort
			80	N23166	1	O–Ring	o–ring	joint torique
			90	N24927	1	O–Ring	o–ring	joint torique
			100	N25503	1	O–Ring	o–ring	joint torique
			110	2623	1	Druckfeder	spring	ressort de pression
			120	57935	1	Einstellschraube	adjusting screw	vis d'ajustage
			130	N3837	1	Mutter	hexagon nut	écrou hexagonal
			140	N4465	1	Gewindestift m. Schlitz u. Spitze	set screw	goujon fileté

			A	81193	1	Ventilschlüssel	valve key	clef pour clapet

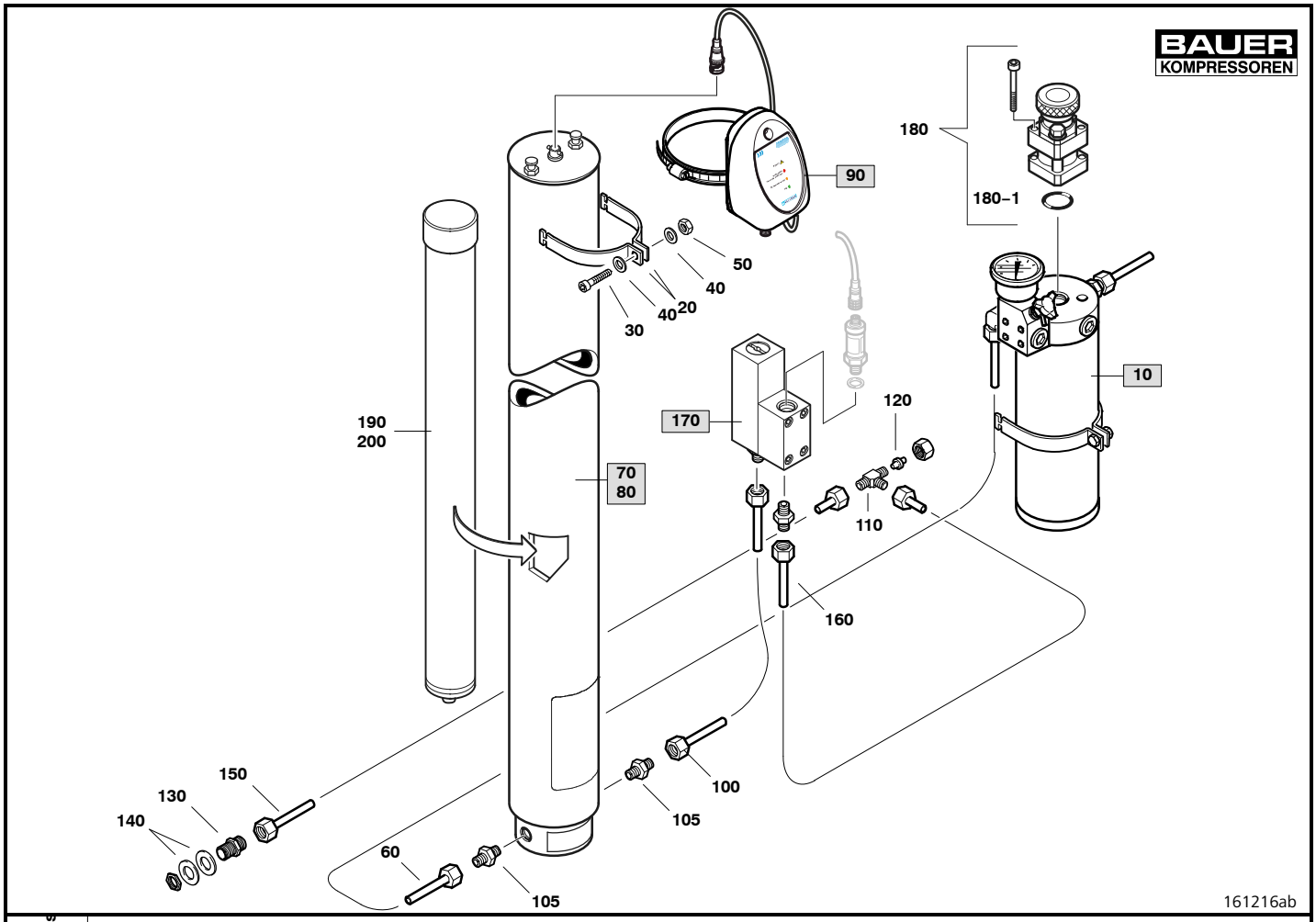

Wartungssätze Maintenance kits Kits d'entretien			B33.3– 6	161216	Filtersystem P41	Filter system P41	Système de filtration P41
a	b	c	Pos.	Bestell–Nr. Part No. No. de cde.	Anz. Qty. Qté.	Benennung	Designation	Dénomination
			10	78411	1	Öl– und Wasserabscheider kpl.	oil and water separator assy.	séparateur d'huile et d'eau cpl.
			20	78114	2	Schelle	clamp	collier
			30	N19536	1	Zylinderschraube	allen screw	vis allen
			40	N102	2	Scheibe	washer	rondelle
			50	N1042	1	Sechskantmutter	nut	écrou
			60	88002	1	Rohrleitung	connecting line	conduite
			70	062042–EU	1	Standard Filter, 20“	standard filter, 20“	filtrestandard, 20“
			80	061685–EU*	1	Filter f. Securus, 20“	filter f. Securus, 20“	filtre pour alarme Securus, 20“
			90	166792*	1	Signalwandler B–Securus	signal transmitter B–Securus	convertisseur de signal B–Securus
			100	88005	1	Rohrleitung	connecting line	conduite
			105	N32199	2	G–Einschraubstutzen	straight male coupling	raccord
			110	N20205	1	T–Stutzen	connector	raccord
			120	N16309	1	Verschlussstopfen	plug	bouchon
			130	N20183	1	G–Schottstutzen	connector	raccord
			140	N1219	2	Scheibe	washer	rondelle
			150	88003	1	Rohrleitung	connecting line	conduite
			160	88004	1	Rohrleitung	connecting line	conduite
			170	80751	1	Druckhalte–Rückschlagventil	pressure maintaining/non–return valve	clapet de maintien de pression/anti–retour
			180	059410**	1	Sicherheitsventil	safety valve	soupape de sûreté
			180–1	N4882	1	O–ring	o–ring	joint torique
			190	062565	1	Filterpatrone H_2O–Öl, 20“	filter cartridge H_2O–oil, 20“	cartouche H_2O–huile, 20“
			200	061686*	1	Filterpatrone SECURUS H_2O–Öl, 20“	filter cartridge SECURUS H_2O–Öl, 20“	cartouche SECURUS H_2O–Öl, 20“

* Option
** bei Bestellung Druck angeben

Option
Specify pressure upon order

Option
Indiquer la longeur à la commande

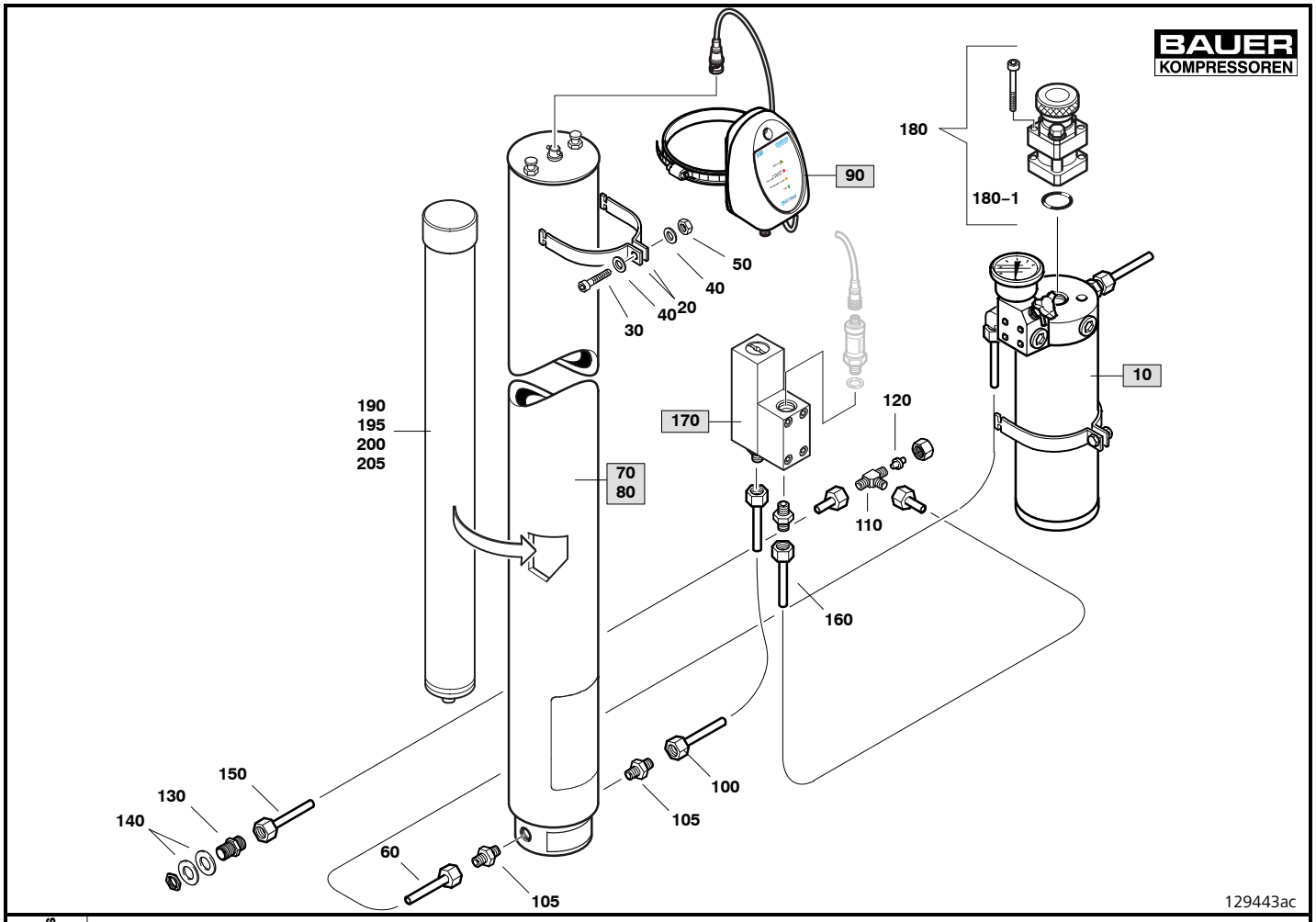

Wartungssätze Maintenance kits Kits d'entretien			B33.3– 7	129443	Filtersystem P61	Filter system P61	Système de filtration P61
a	b	c	Pos.	Bestell–Nr. Part No. No. de cde.	Anz. Qty. Qté.	Benennung	Designation	Dénomination
			10	78411	1	Öl– und Wasserabscheider kpl.	oil and water separator assy.	séparateur d'huile et d'eau cpl.
			20	78114	2	Schelle	clamp	collier
			30	N19536	1	Zylinderschraube	allen screw	vis allen
			40	N102	2	Scheibe	washer	rondelle
			50	N1042	1	Sechskantmutter	nut	écrou
			60	88002	1	Rohrleitung	connecting line	conduite
			70	061082–EU	1	Standard Filter, 27“	standard filter, 27“	filtrestandard, 27“
			80	061224–EU*	1	Filter f. Securus, 27“	filter f. Securus, 27“	filtre pour alarme Securus, 27“
			90	166792*	1	Signalwandler B–Securus	signal transmitter B–Securus	convertisseur de signal B–Securus
			100	88005	1	Rohrleitung	connecting line	conduite
			105	N32199	2	G–Einschraubstutzen	straight male coupling	raccord
			110	N20205	1	T–Stutzen	connector	raccord
			120	N16309	1	Verschlussstopfen	plug	bouchon
			130	N20183	1	G–Schottstutzen	connector	raccord
			140	N1219	2	Scheibe	washer	rondelle
			150	88003	1	Rohrleitung	connecting line	conduite
			160	88004	1	Rohrleitung	connecting line	conduite
			170	80751	1	Druckhalte–Rückschlagventil	pressure maintaining/non–return valve	clapet de maintien de pression/anti–retour
			180	059410**	1	Sicherheitsventil	safety valve	soupape de sûreté
			180–1	N4882	1	O–ring	o–ring	joint torique
			190	058826	1	Filterpatrone H_2O–Öl, 27“	filter cartridge H_2O–oil, 27“	cartouche H_2O–huile, 27“
			195	058827	1	Filterpatrone H_2O–Öl–CO, 27“	filter cartridge H_2O–oil–CO, 27“	cartouche H_2O–huile–CO, 27“
			200	060036*	1	Filterpatrone SECURUS H_2O–Öl, 27“	filter cartridge SECURUS H_2O–Öl, 27“	cartouche SECURUS H_2O–Öl, 27“
			205	060037*	1	Filterpatrone SECURUS H_2O–Öl–CO, 27“	filter cartridge SECURUS H_2O–Öl–CO, 27“	cartouche SECURUS H_2O–Öl–CO, 27“

* Option
** bei Bestellung Druck angeben — Option Specify pressure upon order — Option Indiquer la longeur à la commande

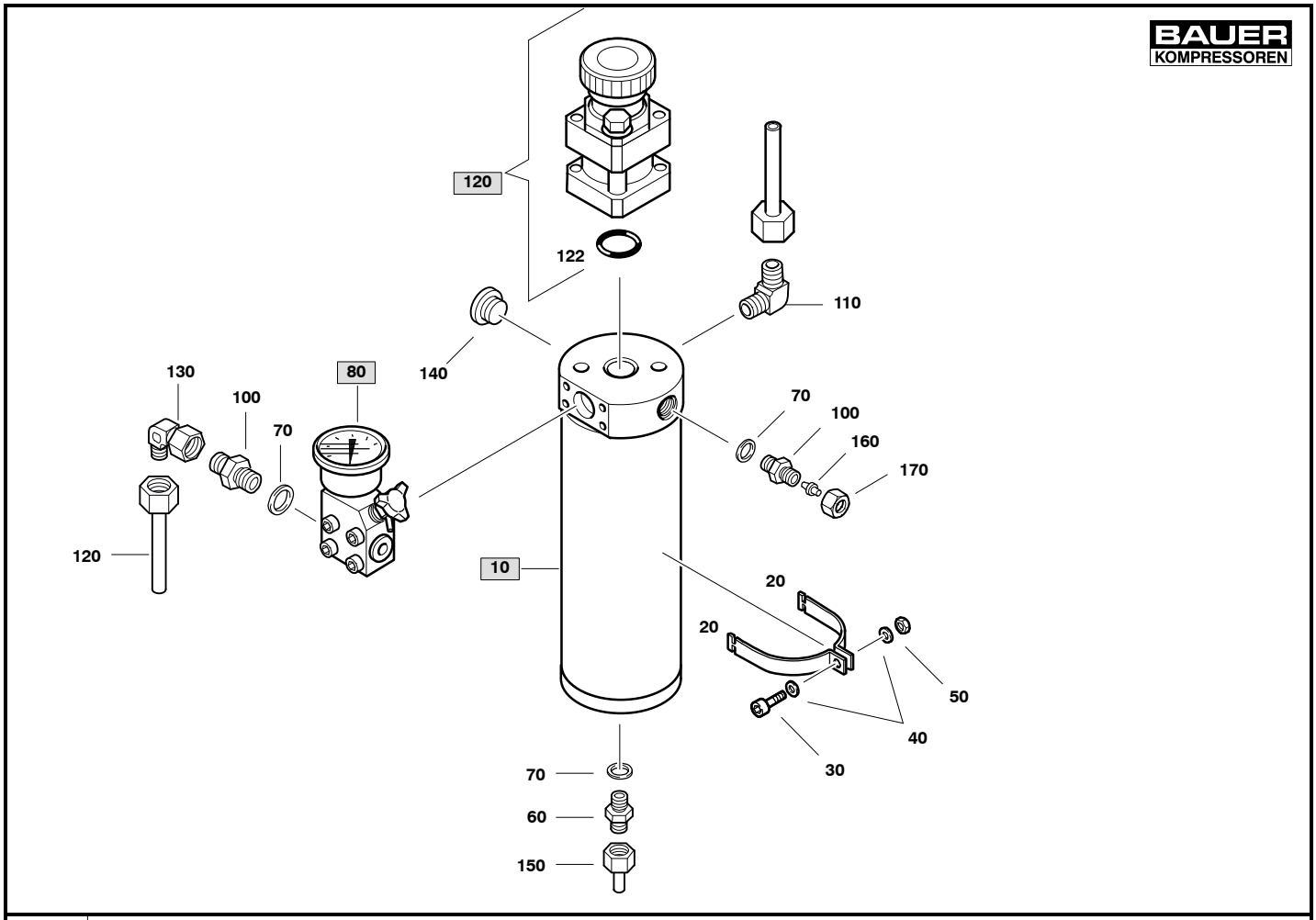

Wartungssätze Maintenance kits Kits d'entretien			B33.3– 8	78411–PE	Endabscheider	Final separator	Séparateur final
a	b	c	Pos.	Bestell–Nr. Part No. No. de cde.	Anz. Qty. Qté.	Benennung	Designation	Dénomination
			10	83111–EU	1	Abscheider, PN350	separator, PN350	séparateur, PN350
			20	78115	4	Schelle	clamp	collier
			30	N19535	2	Zylinderschraube	allen screw	vis allen
			40	N102	4	Scheibe	washer	rondelle
			50	N1042	2	Sechskantmutter	nut	écrou
			60	N20195	2	G–Einschraubstutzen	straight male coupling	raccord
			70	N1316	3	Dichtring	gasket	joint
			80	78122	1	Rückschlagventil	non–return valve	clapet anti–retour
			90	N1777	4	Zylinderschraube	allen screw	vis allen
			100	N20209	1	G–Einschraubstutzen	straight male coupling	raccord
			110	N20172	1	W–Einschraubstutzen	elbow male coupling	raccord coudé
			120	88958	1	Rohrleitung kpl.	connecting tube assy.	conduite cpl.
			130	N20270	1	Einst. W–Einschraubstutzen	adj. elbow coupling	coude orientable
			140	N32305	1	Verschlussschraube	screwing plug	bouchon
			150	88075	1	Rohrleitung kpl.	connecting tube assy.	conduite cpl.
			160	N4530	1	Verschlussstopfen	plug	bouchon
			170	N3610	1	Überwurfmutter	nut	écrou

* Druck bei Bestellung angeben Indicate pressure on order Indiquer la pression sur la commande

PN370

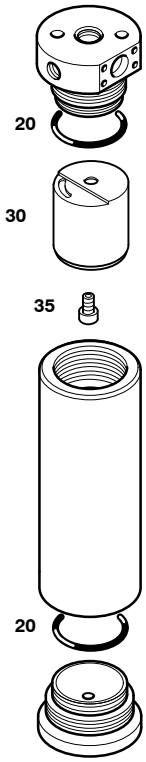

Wartungssätze Maintenance kits Kits d'entretien			B33.3– 9	83111–EU	Abscheider, PN370	Separator, PN370	Séparateur, PN370
a	b	c	Pos.	Bestell–Nr. Part No. No. de cde.	Anz. Qty. Qté.	Benennung	Designation	Dénomination
			20	N4586	2	O–Ring	O–ring	Joint torique
			30	84823	1	Schutzkappe	protecting bell	cloche
			35	81643	1	Hohlschraube	hole screw	vis creuse

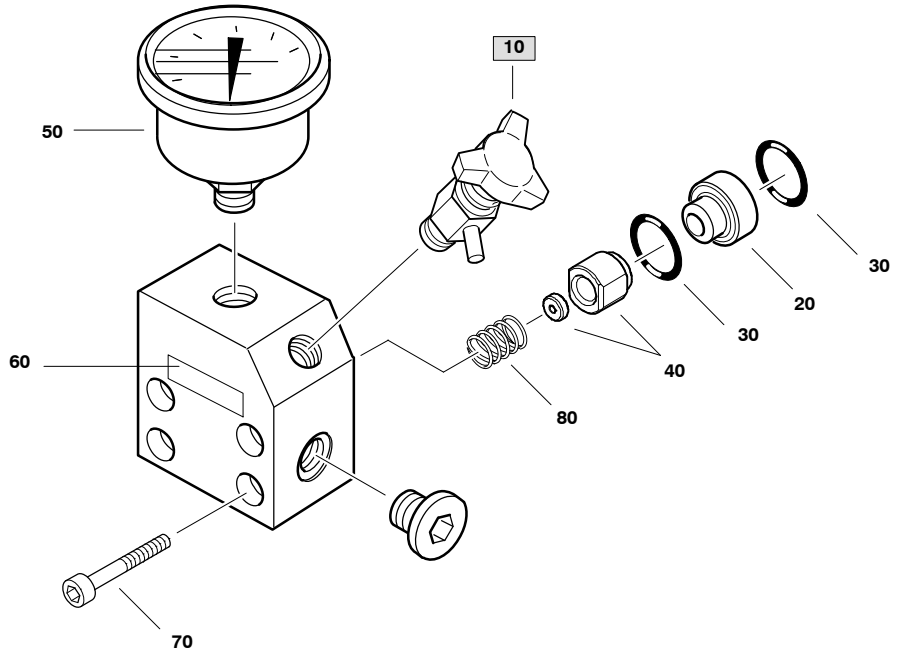

Wartungssätze Maintenance kits Kits d'entretien			B33.3– 10	78122	Rückschlagventil	Check valve	Clapet anti–retour
a	b	c	Pos.	Bestell–Nr. Part No. No. de cde.	Anz. Qty. Qté.	Benennung	Designation	Dénomination
			10	011430	1	Ablasshahn	drain valve	robinet de purge
			20	63843	1	Ventilsitz	non–return valve seat	siège de clapet anti–ret.
			30	N4178	2	O–Ring	o–ring	joint torique
			40	056674	1	Ventilkolben	valve piston	soupape de piston
			50	N17062	1	Manometer	gauge	manomètre
			60	64179	1	Schild	label	vignette
			70	N19538	4	Zylinderschraube	cylinder screw	vis à six pans creux
			80	3089	1	Druckfeder	Pressure spring	Ressort

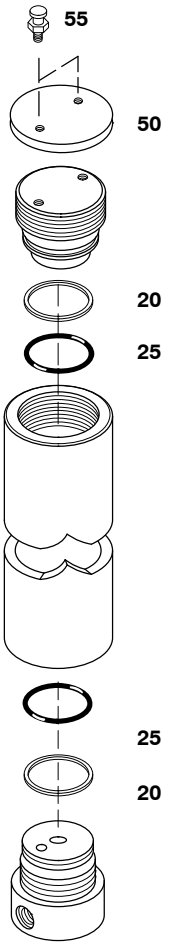

Wartungssätze Maintenance kits Kits d'entretien								
			B33.3– 11	**062042–EU**	**Filter std, 20”, PN350**	**Filter std, 20”, PN350**	**Filtre std, 20”, PN350**	
a	**b**	**c**	**Pos.**	**Bestell–Nr. Part No. No. de cde.**	**Anz. Qty. Qté.**	**Benennung**	**Designation**	**Dénomination**
X			20	N4736	2	Stützring	back–up ring	bague d'appui
X			25	N4735	2	O–Ring	o–ring	joint torique
			50	61237	1	Schutzdeckel	protective cover	couvercle protecteur
			55	12293	2	Schraube	screw	vis

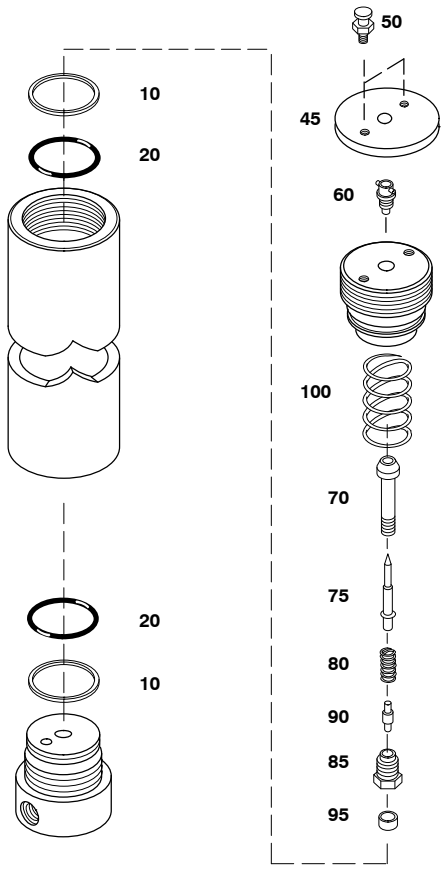

B33.3– 12 061685–EU Filter Securus, 20”, PN350 Filter Securus, 20”, PN350 Filtre Securus, 20”, PN350

Wartungssätze Maintenance kits Kits d'entretien								
a	b	c	Pos.	Bestell–Nr. Part No. No. de cde.	Anz. Qty. Qté.	Benennung	Designation	Dénomination
X			10	N4736	2	Stützring	back–up ring	bague d'appui
X			20	N4735	2	O–Ring	o–ring	joint torique
			30	78528	1	Fabrikschild	ident. plate	plaque d'identification
			35	N3334	1	Niete	semitubular rivet	rivet semi–tubulaire
			40	N3333	3	Blindniet	pop rivet	rivet aveugle
			45	60135	1	Schutzdeckel	protecting cover	couvercle–protecteur
			50	12293	2	Schraube	fastening screw	vis de fixation
			55	91025	1	Klebeschild	sticker	autocollant
			60	*	1	HF–Einbaubuchse	RF socket	connecteur H.F.
			70	*	1	Bolzen	screw	boulon
			75	*	1	Stift	pin	pointeau
			80	*	1	Druckfeder	spring	ressort
			85	*	1	Schraube	screw	vis
			90	*	1	Stift	pin	pointeau
			95	*	1	Mutter	nut	écrou
			100	2181	1	Druckfeder	spring	ressort

	X		*	N6391	1	Reparatursatz	repair kit	kit de réparation

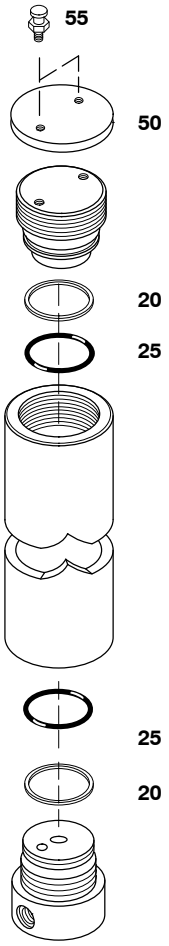

Wartungssätze Maintenance kits Kits d'entretien			B33.3– 13 061082–EU Filter std, 27", PN350 Filter std, 27", PN350 Filtre std, 27", PN350					
a	b	c	Pos.	Bestell–Nr. Part No. No. de cde.	Anz. Qty. Qté.	Benennung	Designation	Dénomination
X			20	N4736	2	Stützring	back–up ring	bague d'appui
X			25	N4735	2	O–Ring	o–ring	joint torique
			30	90761	1	Fabrikschild	Ident. plate	plaque d'identification
			35	N3334	1	Niet	semitubular rivet	rivet semi–tubulaire
			40	N3333	3	Blindniet	pop rivet	rivet aveugle
			45	91024	1	Klebeschild	sticker	auto–collant
			50	61237	1	Schutzdeckel	protective cover	couvercle protecteur
			55	12293	2	Schraube	screw	vis

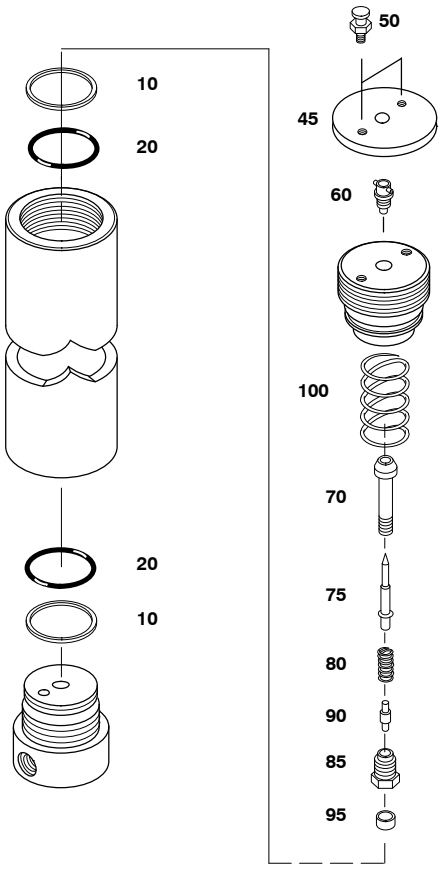

B33.3– 14 061224–EU Filter, Securus, 27”, PN350Filter, Securus, 27”, PN350Filtre, Securus, 27”, PN350

Wartungssätze Maintenance kits Kits d’entretien								
a	b	c	Pos.	Bestell–Nr. Part No. No. de cde.	Anz. Qty. Qté.	Benennung	Designation	Dénomination
X			10	N4736	2	Stützring	back–up ring	bague d’appui
X			20	N4735	2	O–Ring	o–ring	joint torique
			30	78528	1	Fabrikschild	ident. plate	plaque d’identification
			35	N3334	1	Niete	semitubular rivet	rivet semi–tubulaire
			40	N3333	3	Blindniet	pop rivet	rivet aveugle
			45	60135	1	Schutzdeckel	protecting cover	couvercle–protecteur
			50	12293	2	Schraube	fastening screw	vis de fixation
			55	91025	1	Klebeschild	sticker	autocollant
			60	*	1	HF–Einbaubuchse	RF socket	connecteur H.F.
			70	*	1	Bolzen	screw	boulon
			75	*	1	Stift	pin	pointeau
			80	*	1	Druckfeder	spring	ressort
			85	*	1	Schraube	screw	vis
			90	*	1	Stift	pin	pointeau
			95	*	1	Mutter	nut	écrou
			100	2181	1	Druckfeder	spring	ressort

	X		*	N6391	1	Reparatursatz	repair kit	kit de réparation

max. 350 bar
DN5

BAUER KOMPRESSOREN

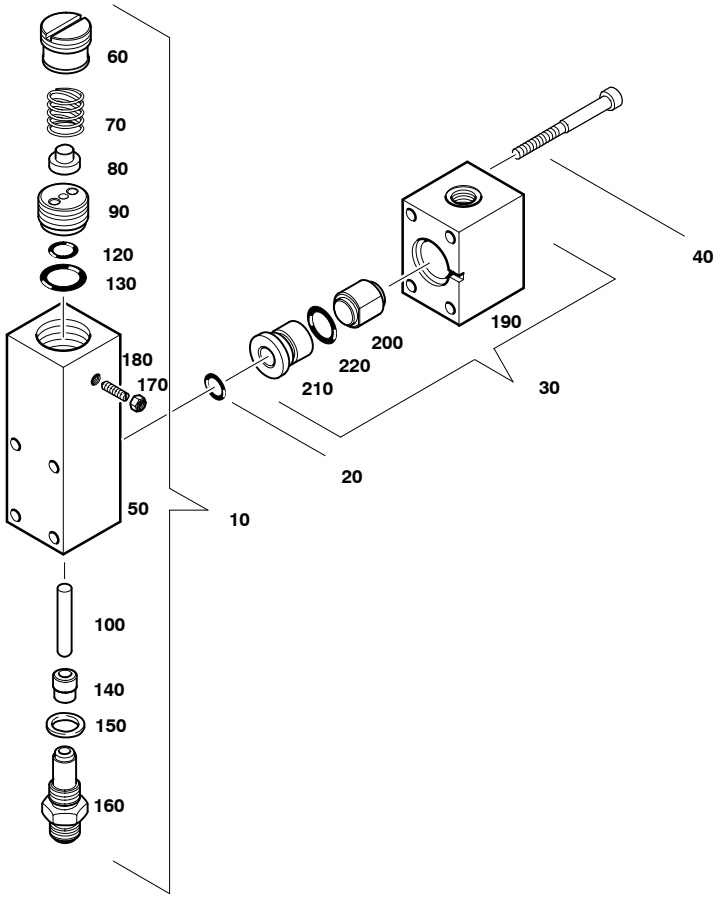

Wartungssätze Maintenance kits Kits d'entretien			B33.3– 15	80751	Druckhalte–/Rückschlag–ventil	Pressure maintaining/ non–return valve	Clapet de maintien de pression/ anti–retour
a	b	c	Pos.	Bestell–Nr. Part No. No. de cde.	Anz. Qty. Qté.	Benennung	Designation	Dénomination
			10	80719	1	Druckhalteventil	pressure maintainning valve	soupape de maintien de pression
			20	N3824	1	O–Ring	o–ring	joint torique
			30	80763	1	Rückschlagventil	non–return valve	soupape anti–retour
			40	N19539	4	Zylinderschraube	allen screw	vis à six pans creux
			50	80720	1	Ventilkörper	valve housing	corps de soupape
			60	89598	1	Einstellschraube	adjusting screw	vis d'ajustage
			70	2623	1	Druckfeder	spring	ressort de pression
			80	57762	1	Aufnahme	spring seat	siège de ressort
			90	78536	1	Aufnahme	seat	siège
			100	77245	1	Zylinderstift	cylinder stud	goupille cylindrique
			120	N26770	1	O–Ring	o–ring	joint torique
			130	N24927	1	O–Ring	o–ring	joint torique
			140	78688	1	Ventilkolben	valve piston	piston
			150	N4602	1	USIT–Ring	usit–ring	joint usit
			160	63841	1	Ventilsitz	pressure maintaining valve seat	siège de soupape de maintien de
			170	N34392	1	Sechskantmutter	hexagon nut self–locking	écrou hexagonal auto–freinant
			180	N34393	1	Gewindestift	set screw	goujon fileté
			190	80746	1	Ventilkörper	valve housing	corps de clapet
			200	73767	1	Ventilkolben	valve piston	piston
			210	80716	1	Ventilsitz	valve seat	siège
			220	N24927	1	O–Ring	o–ring	o–ring

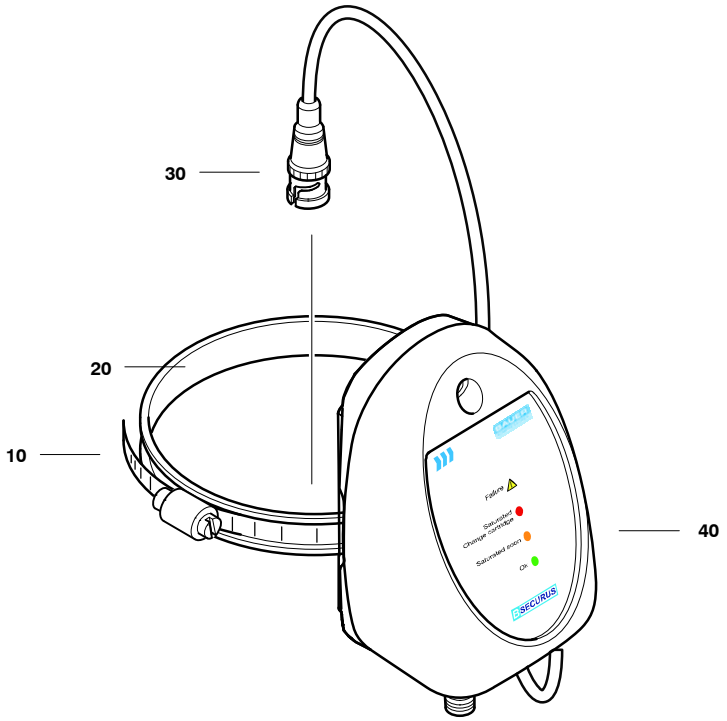

166792ab

Wartungssätze Maintenance kits Kits d'entretien								
			B33.3– 16	**166792**	**Signalwandler B–Securus**	**Signal converter B–Securus**	**Convertisseur de signal B–Securus**	
a	**b**	**c**	**Pos.**	**Bestell–Nr. Part No. No. de cde.**	**Anz. Qty. Qté.**	**Benennung**	**Designation**	**Dénomination**
			10	N15499	1	Schneckengew.–schelle	Clamp	Collier
			20	N15500	1	Gummiprofil	Rubber	Profilé en caoutschouc
			30	N32964	1	Anschlussleitung	Connecting cable	Câble de connexion
			40	N37803	1	B–Securus	B–Securus	B–Securus

Inhaltsverzeichnis / Table of contents / Table des matières

Bild/Fig.	Baugruppe	Assembly	Assemblage	Seite/Page
		PE 300–VE		
C60.3E– 1 . . 128662	Ablassautomatik kpl.	Automatic drain unit assy.	Purge automatique cpl.	C–3
		PE 400–VE		
C60.3E– 2 . . 128687	Ablassautomatik kpl.	Automatic drain unit assy.	Purge automatique cpl.	C–5
		PE 550–VE, PE 700–VE		
C60.3E– 3 . . 129214	Ablassautomatik kpl.	Automatic drain unit assy.	Purge automatique cpl.	C–7
C60.3E– 4 . . 78952	Ablassautomatik	Automatic drain unit	Purge automatique	C–8
C60.3E– 5 . . 075845	Kondensatabscheider	Condensate separator	Séparateur des condensats	C–9
C60.3E– 6 . . 060410	Kondensatablassventil	Condensate drain valve	Soupape de purge des condensats	C–11
C60.3E– 7 . . 061010	Kondensatablassventil	Condensate drain valve	Soupape de purge des condensats	C–12
C60.3E– 8 . . 011430	Ablasshahn	Drain valve	Robinet de purge	C–13
C60.3E– 9 . . 78015–E	Sammelbehälter kpl.	Collecting tank assy.	Réservoir collecteur cpl.	C–14

Änder.–Nr. Change no. No. de change	Datum Date	Änderung	Change	Changement
0	01.04.2008	Grundausgabe (C60.2–E)	Basic edition (C60.2–E)	Edition de base (C60.2–E)
1	01.01.2011	PE–VE–F03	PE–VE–F03	PE–VE–F03

☞ **Kundendienst / Customer Services / Service après–vente** **Tel: (+49) 089 78049–129 / –149**
Fax: (+49) 089 78049–101

BAUER KOMPRESSOREN GmbH
Postfach 710260
D–81452 Muenchen

www.bauer–kompressoren.de

BAUER KOMPRESSOREN

Wichtige Hinweise für Teilebestellungen:

Bestell–Nr., die mit der Ziffer 0 beginnen, bezeichnen Baugruppen, die komplett geliefert werden.Teile ohne Bestell–Nr. sind nur zur Information für die Montage aufgeführt. Sie sind nicht als Ersatzteil erhältlich. Bei Ersatzteilbestellungen erwarten Sie unsere richtige Liefe–rung; deshalb benötigen wir von Ihnen folgende Angaben (siehe unten gezeigtes Typenschild):

1. Modellbezeichnung, Fabrik–Nr. sowie Fertigungsstand von Anlage/Block
2. Stückzahlen
3. Benennung und Best.–Nr. des gewünschten Teils

Bestell–Beispiel:

Für Kompressorblock ...
Fabrik–Nr. 5124–0528/1/2 drei Dichtungen 8263–090

Important notes for spare parts orders:

Part nos. beginning with digit 0 indicate parts available as complete assemblies. Parts without part no. are indicated for assembly reference, only. These parts are not available as single parts.When placing an order for spare parts, please give the following items so as to ensure our correct delivery (see identification plate shown below):

1. Model, serial no. as well as design standard of unit/block
2. Quantity required
3. Name and part no.

Example for order:

For compressor block ...
serial no. 5124–0528/1/2, three gaskets 8263–090

Avis important pour la commande de pièces:

Les nos. de commande commençant par le chiffre 0 indiquent les pièces livrées au complet. Les pièces sans no. de commande sont indiquées uniquement pour information de montage. Elles ne sont pas livrées individuellement. Pour que la livraison de pièces de rechange corresponde à la commande, veuillez bien nous fournir les données suivantes (voir plaque d'identité ci–dessous):

1. Modèle, no. de série et standard de construction de bloc compresseur/groupe
2. Quantité désirée
3. Dénomination et no. de commande de la pièce désirée

Exemple de commande:

Pour bloc compresseur ...
no. de série 5124–0528/1/2, trois joints no. de cde. 8263–090

Wartungssätze

	Atemluft/*Industrie*
a = Wartungssatz	500 h/*1000 h*
b = Wartungssatz	1000 h/*2000 h*
c = Wartungssatz	2000 h/*4000 h*

In den Spalten sind die im entsprechenden Satz enthaltenen Teile angekreuzt. Bitte beachten, dass die höheren Sätze die untergeordneten nicht beinhalten, d.h. für eine 4000–Stunden–Wartung wird 1x Satz a, 1x Satz b und 1x Satz c benötigt.

Maintenance kit

	Breathing air/*industry*
a = Maintenance kit	500 h/*1000 h*
b = Maintenance kit	1000 h/*2000 h*
c = Maintenance kit	2000 h/*4000 h*

The columns contain the parts that are included in the respective parts set. Please note that the higher graded kits do not include the lower ones, i.e. for a 4000 hours maintenance, one kit a, one kit b plus one kit c are required.

Kits de pièces d'entretien :

	Air respirable/*industrie*
a = Kit d'entretien	500 h/*1000 h*
b = Kit d'entretien	1000 h/*2000 h*
c = Kit d'entretien	2000 h/*4000 h*

Les pièces contenues dans les kits correspondants sont marquées d'une croix dans les colonnes. Veuillez observer que les kits supérieurs ne contiennent pas les kits subordonnés, c'est–à–dire pour un entretien de 4000 heures il faut avoir 1x kit a, 1x kit b et 1x kit c.

Anmerkungen zur Identifikation:
Remarks for identification:
Remarques pour l'identification:

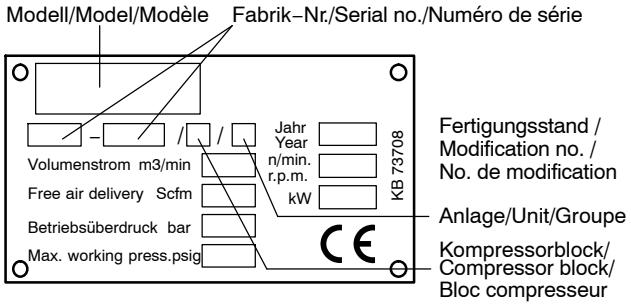

ACHTUNG

Nur Schrauben und Stiftschrauben der Qualität 8.8 verwenden!

ATTENTION

Use only screws and studs in quality 8.8! This quality is equivalent to SAE J 429 d grade 5.

ATTENTION

N'utiliser que des vis et des goujons filetés de la qualité 8.8!

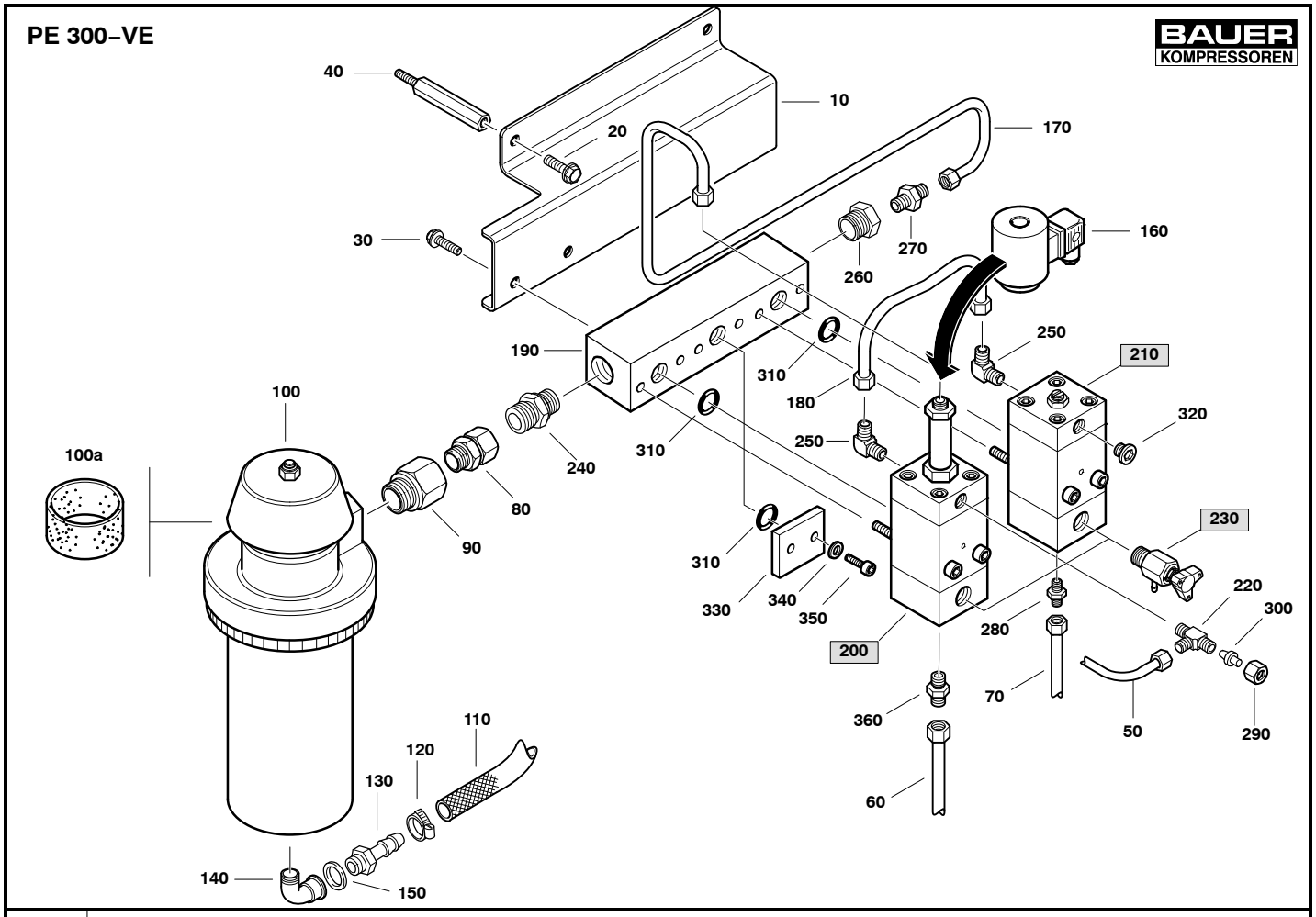

C60.3E– 1 128662 Ablassautomatik kpl. Automatic drain unit assy. Purge automatique cpl.

Wartungssätze Maintenance kits Kits d'entretien a	b	c	Pos.	Bestell–Nr. Part No. No. de cde.	Anz. Qty. Qté.	Benennung	Designation	Dénomination
			10	125482–RA L 9006	1	Halterung	support	fixation
			20	N30793	4	Sperrzahnschraube	screw	vis
			30	N24943	2	Sperrzahnschraube	screw	vis
			40	80285–01	4	Gewindebolzen	spacer	entretoise
			50	128663	1	Rohrleitung kpl.	connecting tube assy.	conduite cpl.
			60	128676	1	Rohrleitung kpl.	connecting tube assy.	conduite cpl.
			70	128671	1	Rohrleitung kpl.	connecting tube assy.	conduite cpl.
			80	N32329	1	G–Einschraubstutzen	straight male connector	raccord droit mâle
			90	N31825	1	Reduzierung	reducer	réducteur
			100	85561	1	Schalldämpfer	silencer–filter	silencieux–filtre
			100a	N30883	1	Wartungssatz zu 100	maintenance kit for 100	kit d'entretien pour 100
			110	N19939	m	Schlauch	PVC hose	PVC tuyau
			120	N7454	2	Schlauchschelle	hose clamp	collier de serrage
			130	N23873	1	Stecktülle	hose nozzle	raccord de tuyau
			140	N1855	1	Winkel	elbow	coude
			150	N293	1	Dichtring	gasket	joint
			160	N4186	1	Magnetspule	magnetic coil	bobine électromagnétique
			170	128602	1	Rohrleitung kpl.	connecting tube assy.	conduite cpl.
			180	81037	1	Rohrleitung kpl.	connecting tube assy.	conduite cpl.
			190	61453	1	Sammelleiste	manifold	collecteur
			200	**060410**	1	**Kondensatablassventil**	**condensate drain valve**	**soupape de purge des condensats**
			210	**061008**	1	**Kondensatablassventil**	**condensate drain valve**	**soupape de purge des condensats**
			220	N20346	1	L–Einschraubstutzen	L coupling	raccord L
			230	**011430**	2	**Ablasshahn**	**drain valve**	**robinet de purge**
			240	N20231	1	G–Einschraubstutzen	screwed socket	raccord
			250	N20003	2	W–Einschraubstutzen	male elbow	coude
			260	N9155	1	Reduzierung	reducer	réducteur
			270	N20195	1	G–Einschraubstutzen	screwed socket	raccord
			280	125563	1	Düse	nozzle	buse
			290	N7430	1	Überwurfmutter	screw cap	écrou borgne
			300	N4530	1	Verschlussstopfen	plug	bouchon
X			310	N4333	3	O–Ring	o–ring	joint torique
			320	N35272	1	Verschlussschraube	plug	bouchon
			330	62293	1	Abschlussdeckel	closure head	couvercle
			340	N102	2	Scheibe	washer	rondelle

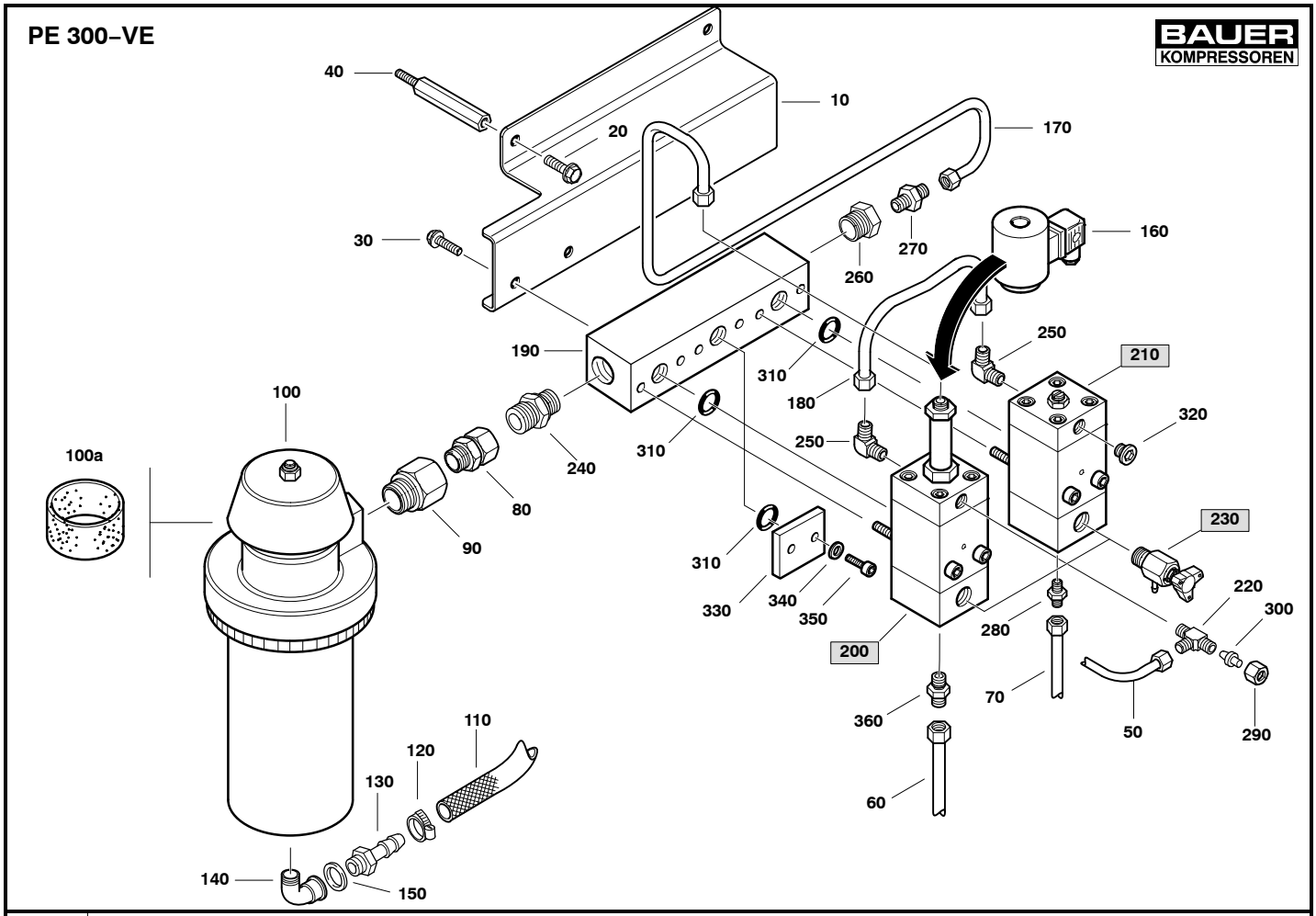

C60.3E– 1 128662 Ablassautomatik kpl. Automatic drain unit assy. Purge automatique cpl.

Wartungssätze Maintenance kits Kits d'entretien a	b	c	Pos.	Bestell–Nr. Part No. No. de cde.	Anz. Qty. Qté.	Benennung	Designation	Dénomination
			350	N9534	2	Schraube	screw	vis
			360	N20014	1	G–Einschraubstutzen	screwed socket	raccord

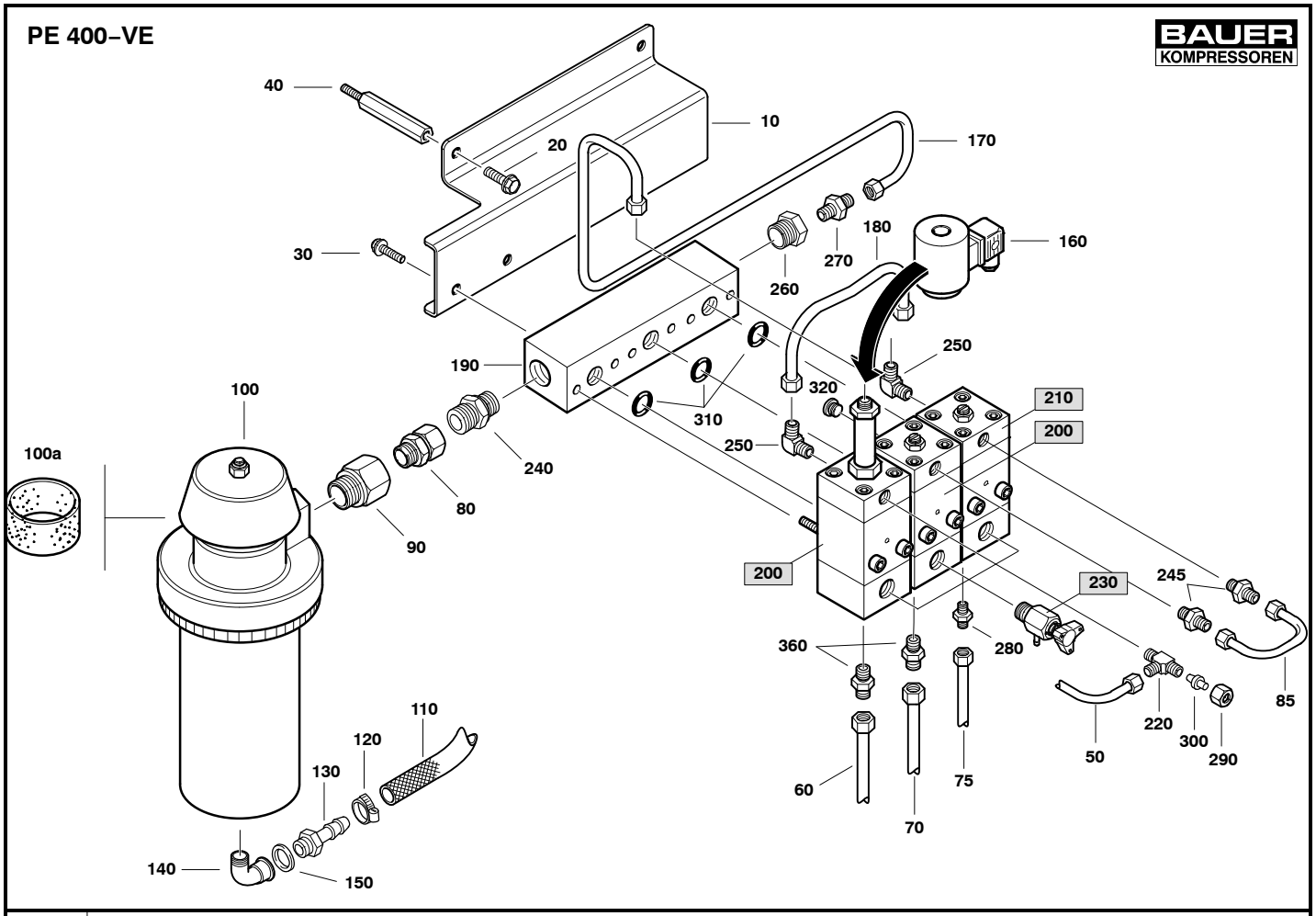

C60.3E– 2 128687 Ablassautomatik kpl. Automatic drain unit assy. Purge automatique cpl.

Wartungssätze Maintenance kits Kits d'entretien a	b	c	Pos.	Bestell–Nr. Part No. No. de cde.	Anz. Qty. Qté.	Benennung	Designation	Dénomination
			10	125482	1	Halterung	support	fixation
			20	N30793	4	Sperrzahnschraube	screw	vis
			30	N24943	2	Sperrzahnschraube	screw	vis
			40	80285–01	4	Gewindebolzen	spacer	entretoise
			50	129974	1	Rohrleitung kpl.	connecting tube assy.	conduite cpl.
			60	128676	1	Rohrleitung kpl.	connecting tube assy.	conduite cpl.
			70	128692	1	Rohrleitung kpl.	connecting tube assy.	conduite cpl.
			75	128671	1	Rohrleitung kpl.	connecting tube assy.	conduite cpl.
			80	N32329	1	G–Einschraubstutzen	straight male connector	raccord droit mâle
			90	N31825	1	Reduzierung	reducer	réducteur
			100	85561	1	Schalldämpfer	silencer–filter	silencieux–filtre
			100a	N30883	1	Wartungssatz zu 100	maintenance kit for 100	kit d'entretien pour 100
			110	N19939	m	Schlauch	PVC hose	PVC tuyau
			120	N7454	2	Schlauchschelle	hose clamp	collier de serrage
			130	N23873	1	Stecktülle	hose nozzle	raccord de tuyau
			140	N1855	1	Winkel	elbow	coude
			150	N293	1	Dichtring	gasket	joint
			160	N4186	1	Magnetspule	magnetic coil	bobine électromagnétique
			170	128602	1	Rohrleitung kpl.	connecting tube assy.	conduite cpl.
			180	81037	1	Rohrleitung kpl.	connecting tube assy.	conduite cpl.
			185	072208	1	Rohrleitung kpl.	connecting tube assy.	conduite cpl.
			190	61453	1	Sammelleiste	manifold	collecteur
			200	**061010**	**2**	**Kondensatablassventil**	**condensate drain valve**	**soupape de purge des condensats**
			210	**060410**	**1**	**Kondensatablassventil**	**condensate drain valve**	**soupape de purge des condensats**
			220	N20346	1	L–Einschraubstutzen	L coupling	raccord L
			230	**011430**	3	**Ablasshahn**	**drain valve**	**robinet de purge**
			240	N20231	1	G–Einschraubstutzen	screwed socket	raccord
			245	N20002	2	G–Einschraubstutzen	screwed socket	raccord
			250	N20003	2	W–Einschraubstutzen	male elbow	coude
			260	N9155	1	Reduzierung	reducer	réducteur
			270	N20195	1	G–Einschraubstutzen	screwed socket	raccord
			280	125563	1	Düse	nozzle	buse
			290	N7430	1	Überwurfmutter	screw cap	écrou borgne
			300	N4530	1	Verschlussstopfen	plug	bouchon
X			310	N4333	3	O–Ring	o–ring	joint torique

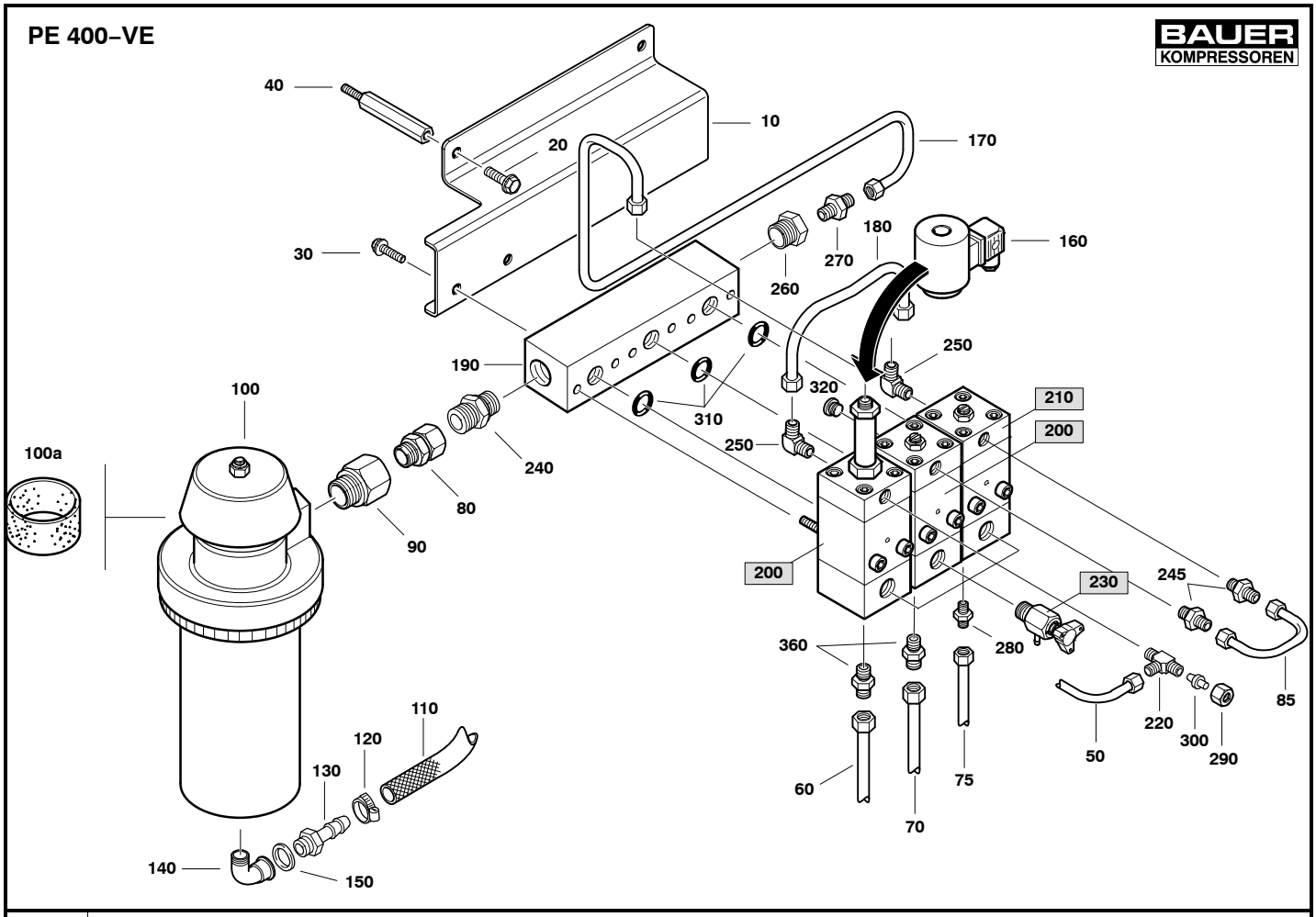

Wartungssätze Maintenance kits Kits d'entretien			C60.3E– 2 128687 Ablassautomatik kpl. Automatic drain unit assy. Purge automatique cpl.					
a	b	c	Pos.	Bestell–Nr. Part No. No. de cde.	Anz. Qty. Qté.	Benennung	Designation	Dénomination
			320	N35272	1	Verschlussschraube	plug	bouchon
			360	N20014	2	G–Einschraubstutzen	screwed socket	raccord

PE 550–VE
PE 700–VE

BAUER KOMPRESSOREN

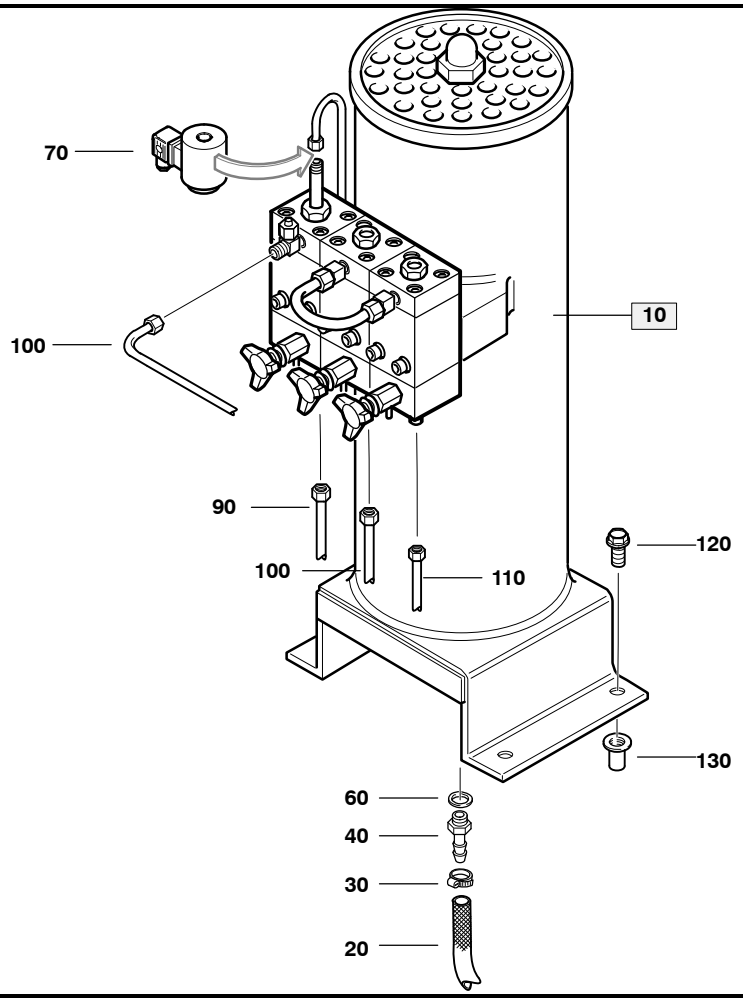

C60.3E– 3 129214 Kondensat–Ablass automatik kpl. / Automatic drain unit assy. / Purge automatique cpl.

Wartungssätze Maintenance kits Kits d'entretien a	b	c	Pos.	Bestell–Nr. Part No. No. de cde.	Anz. Qty. Qté.	Benennung	Designation	Dénomination
			10	**78952**	**1**	**Kondensat–Automatik**	**condensate drain**	**purge des condensats**
			20	N19939	m	Schlauch	PVC hose	PVC tuyau
			30	N7454	2	Schlauchschelle	hose clamp	collier de serrage
			40	N23873	1	Stecktülle	hose nozzle	raccord de tuyau
			60	N293	1	Dichtring	gasket	joint
			70	N4186	1	Magnetspule	magnetic coil	bobine électromagnétique
			80	88078	1	Rohrleitung kpl.	connecting tube assy.	conduite cpl.
			90	78420–02	1	Rohrleitung kpl.	connecting tube assy.	conduite cpl.
			100	78420–03	1	Rohrleitung kpl.	connecting tube assy.	conduite cpl.
			100	88078	1	Rohrleitung kpl.	connecting tube assy.	conduite cpl.
			110	129219	1	Rohrleitung kpl.	connecting tube assy.	conduite cpl.
			120	N25733	4	Sperrzahnschraube	screw	vis
			130	N26455	4	Mutter	nut	écrou

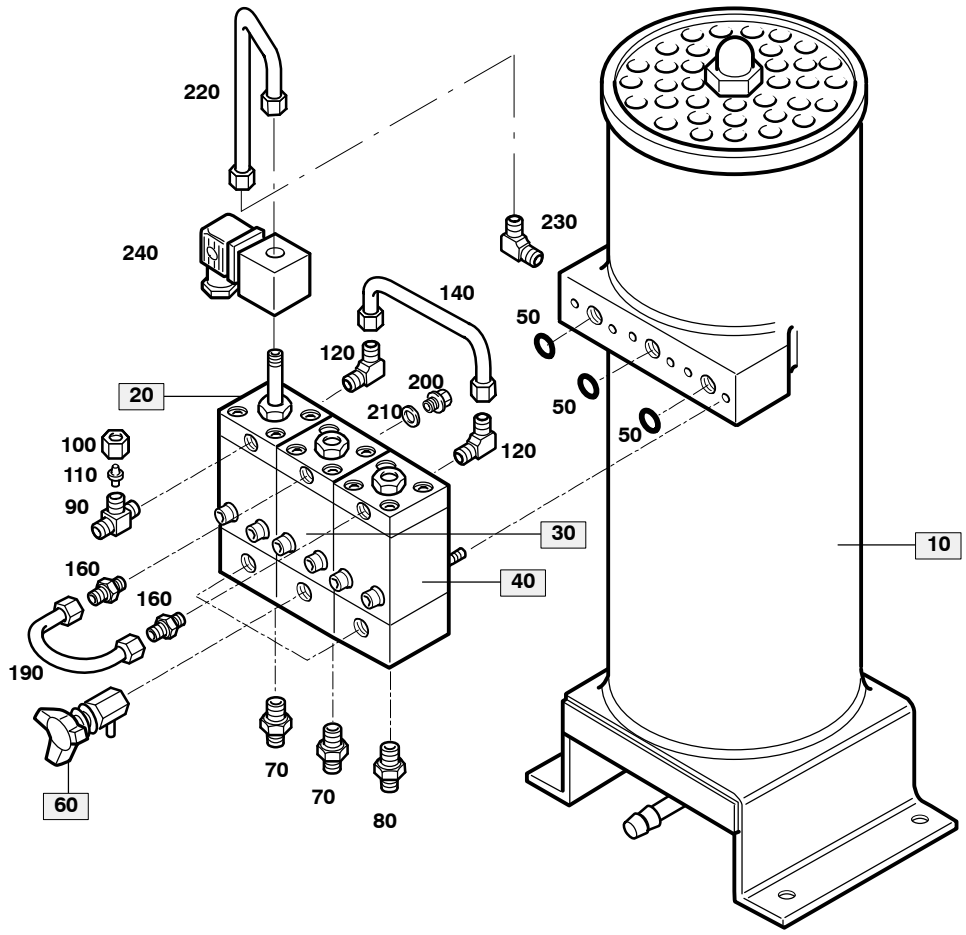

Wartungssätze Maintenance kits Kits d'entretien			C60.3E– 4 78952 Ablassautomatik Automatic drain unit Purge automatique					
a	b	c	Pos.	Bestell–Nr. Part No. No. de cde.	Anz. Qty. Qté.	Benennung	Designation	Dénomination
			10	**075845**	**1**	**Kondensatabscheider**	**condensate separator**	**séparateur des condensats**
			20	**060410**	**1**	**Kondensatablassventil**	**condensate drain valve**	**soupape de purge**
			30	**061010**	**1**	**Kondensatablassventil**	**condensate drain valve**	**soupape de purge**
			40	**061010**	**1**	**Kondensatablassventil**	**condensate drain valve**	**soupape de purge**
	X		50	N4333	3	O–Ring	o–ring	joint torique
			60	**011430**	**3**	**Ablasshahn**	**drain valve**	**robinet de purge**
			70	N20065	2	Gerader–Einschraubstutzen	straight male stud	raccord droit mâle
			80	N20211	1	Gerader–Einschraubstutzen	straight male stud	raccord droit mâle
			90	N20346	1	L–Einschraubstutzen	L–screwed socket	L–manchon fileté
			100	N7430	1	Überwurfmutter	screw cap	écrou borgne
			110	N4530	1	Verschlussstopfen	plug	bouchon
			120	N20003	2	Winkelverschraubung	equal elbow coupling	raccord coude mâle
			140	81037	1	Verbindungsleitung kpl.	connecting tube assy.	conduite de connexion cpl.
			160	N20237	2	Gerader–Einschraubstutzen	male stud	raccord
			190	072208	1	Verbindungsleitung kpl.	connecting tube assy.	conduite de connexion cpl.
			200	N15688	1	Verschlussschraube	plug	bouchon fileté
			210	N4051	1	Dichtring	gasket	joint
			220	81038	1	Verbindungsleitung kpl.	connecting tube assy.	conduite de connexion cpl.
			230	N20003	1	Winkelverschraubung	equal elbow coupling	raccord coude mâle
			240	N18363	1	Magnetspule 24VAC	trip coil 24VAC	bobine d'excitation 24VAC

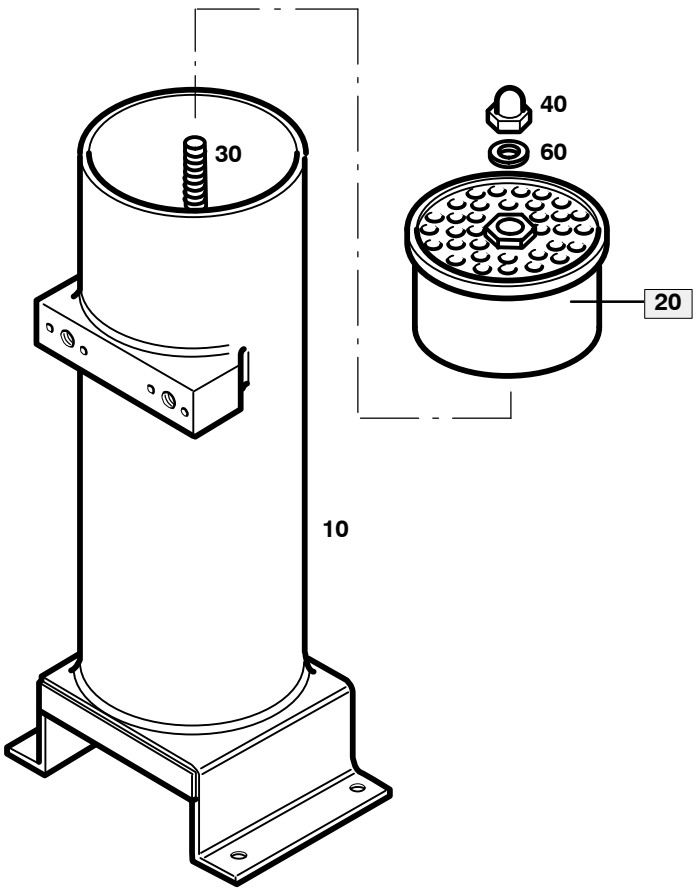

075845/07/02

Wartungssätze Maintenance kits Kits d'entretien			C60.3E– 5 075845 Kondensatabscheider Condensate separator Séparateur des condensats					
a	b	c	Pos.	Bestell–Nr. Part No. No. de cde.	Anz. Qty. Qté.	Benennung	Designation	Dénomination
			10	75300–S01	1	Abscheider	separator	séparateur
			20	**075562**	**1**	**Filter**	**filter**	**filtre**
			30	75565	1	Gewindestange	Threaded rod	tige filetée
			40	N370	1	Sechskant–Hutmutter	acorn nut	écrou borgne
			50	77377	1	Dichtung	gasket	joint
			60	N58	1	Scheibe	washer	rondelle

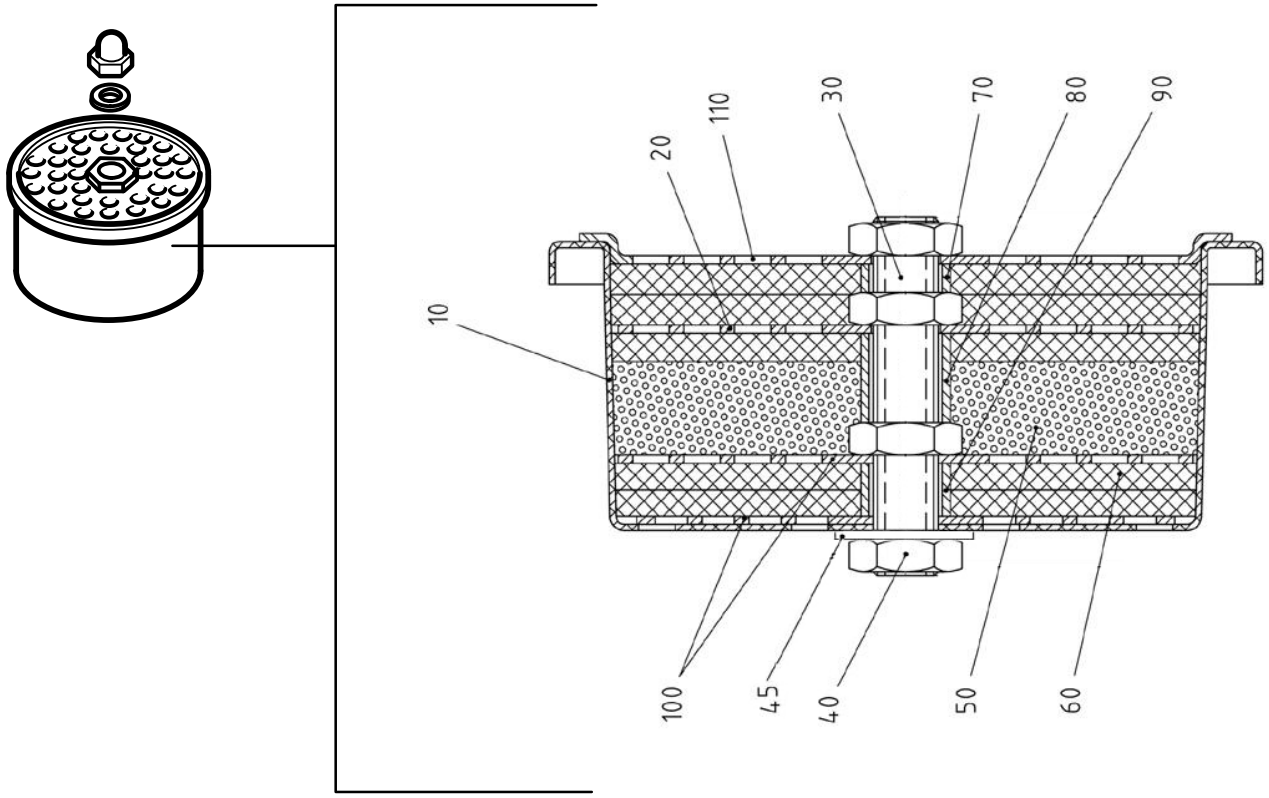

075562/06/08

Wartungssätze Maintenance kits Kits d'entretien			C60.3E– 5a 075562 Filter Filter Filtre					
a	b	c	Pos.	Bestell–Nr. Part No. No. de cde.	Anz. Qty. Qté.	Benennung	Designation	Dénomination
			10	75528	1	Filtertopf	filter housing	boîtier de filtre
			20	75534	1	Lochblech	perforated plate	tôle perforée
			30	75530	1	Gewinderohr	thread tube	tuyau fileté
			40	N59	4	Sechskantmutter	hexagon nut	écrou hexagonal
			45	N1219	1	Scheibe	washer	rondelle
	X		50	N65	170g	Aktivkohle	activated carbon	charbon actif
	X		60	75654	5	Filtermatte	filter mat	couche filtrante
			70	75536	1	Hülse	empty cartridge case	manchon
			80	75539	1	Hülse	empty cartridge case	manchon
			90	75662	1	Hülse	empty cartridge case	manchon
			100	77449	2	Lochscheibe	perforated plate	tôle perforée
			110	87823	1	Lochblech	perforated plate	tôle perforée

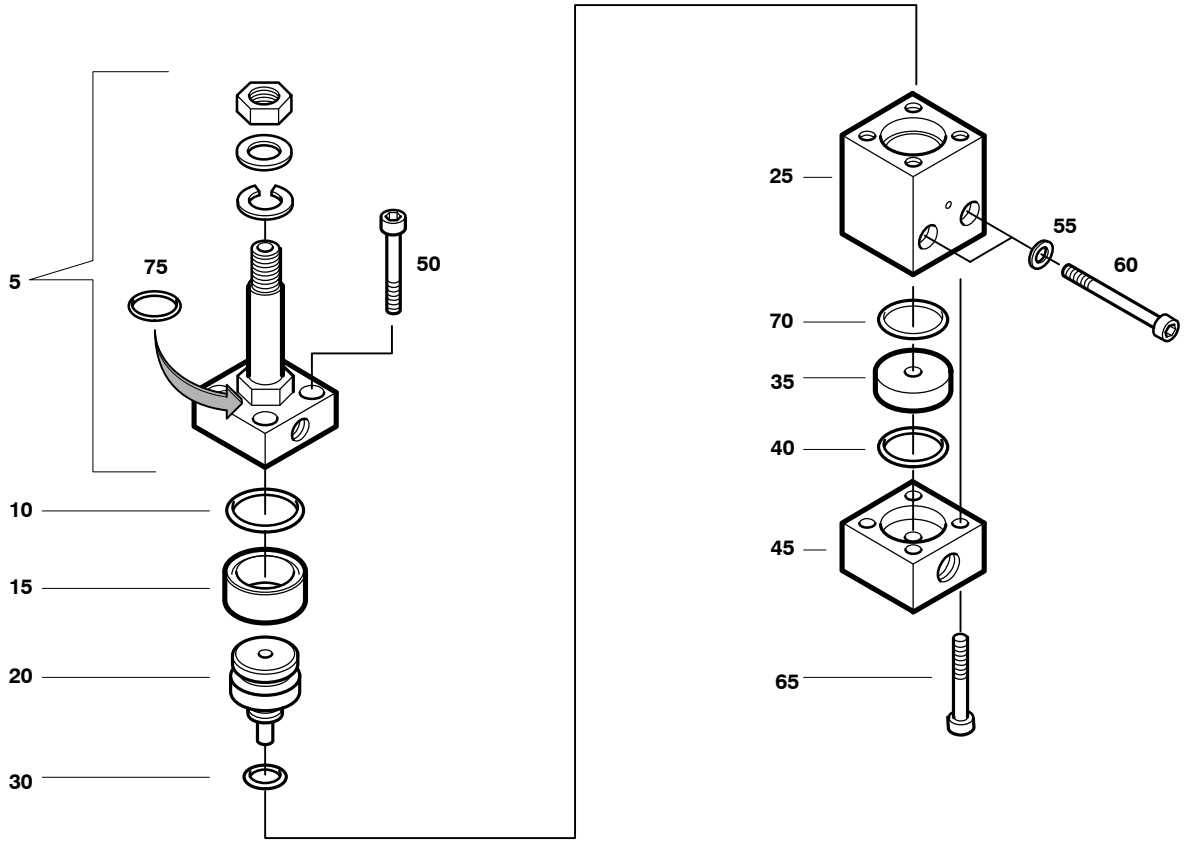

Wartungssätze Maintenance kits Kits d'entretien			C60.3E– 6 060410 Kondensatablassventil Condensate drain valve Soupape de purge des condensats					
a	b	c	Pos.	Bestell–Nr. Part No. No. de cde.	Anz. Qty. Qté.	Benennung	Designation	Dénomination
			5	058053	1	3/2–Wege–Magnetventil	3/2–way solenoid valve	électrovanne 3/2 voies
X			10	N2720	1	O–Ring	o–ring	joint torique
X			15	N4177	1	Nutring	grouved ring	rondelle à gorge
X			20	57628	1	Ventilkolben	valve piston	piston de soupape
			25		1	Ventilkörper	valve housing	corps de soupape
X			30	N3489	1	O–Ring	o–ring	joint torique
X			35	56687	1	Ventilsitz	valve seat	siège de soupape
X			40	N4178	1	O–Ring	o–ring	joint torique
			45	60416	1	Zwischen–Teil	intermediate part	pièce intermédiaire
			50	N210	4	Zylinderschraube	allen screw	vis à six pans creux
			55	N102	2	Scheibe, rund	washer	rondelle
			60	N781	2	Zylinderschraube	allen screw	vis à six pans creux
			65	N1511	4	Zylinderschraube	allen screw	vis à six pans creux
X			70	N2507	1	O–Ring	o–ring	joint torique
X			75	N15995	1	O–Ring	o–ring	joint torique

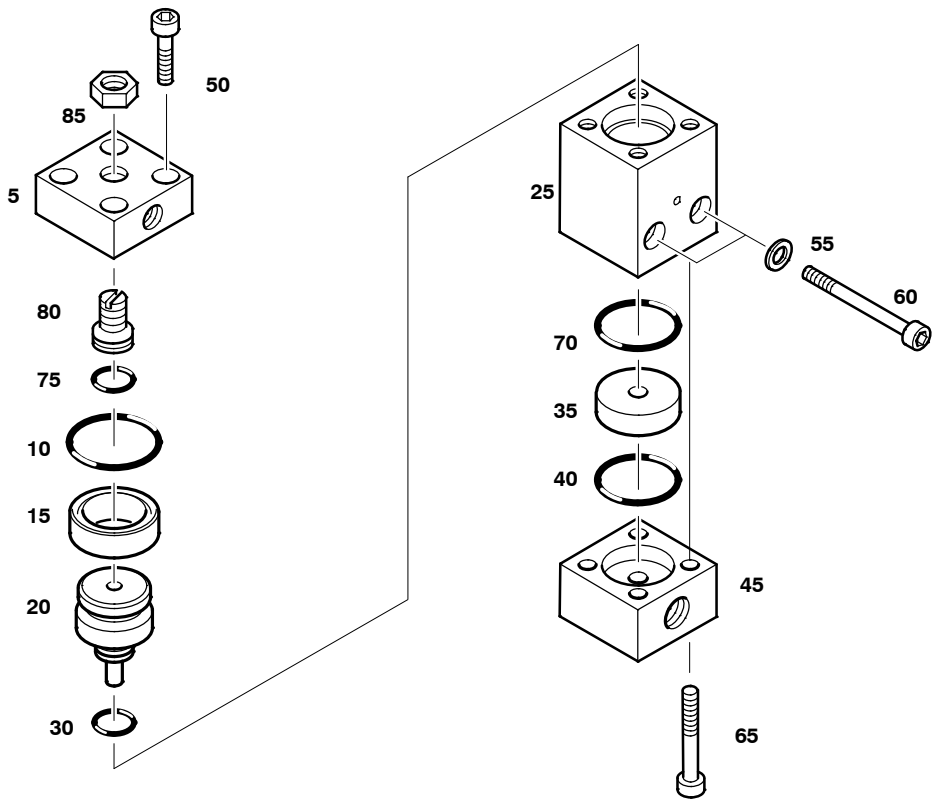

Wartungssätze Maintenance kits Kits d'entretien			C60.3E– 7 061010 Kondensatablassventil Condensate drain valve Soupape de purge des condensats					
a	b	c	Pos.	Bestell–Nr. Part No. No. de cde.	Anz. Qty. Qté.	Benennung	Designation	Dénomination
			5	61007	1	Flansch	flange	bride
X			10	N2720	1	O–Ring	o–ring	joint torique
X			15	N4177	1	Nutring	grouved ring	anneau à gorge
X			20	57629	1	Ventilkolben	valve piston	piston de soupape
			25		1	Ventilkörper	valve housing	corps de soupape
X			30	N3489	1	O–Ring	o–ring	joint torique
X			35	56691	1	Ventilsitz	valve seat	siège de soupape
X			40	N4178	1	O–Ring	o–ring	joint torique
			45	60416	1	Zwischen–Teil	intermediate part	pièce intermédiaire
			50	N796	4	Zylinderschraube	allen screw	vis à six pans creux
			55	N102	2	Scheibe, rund	washer	rondelle
			60	N781	2	Zylinderschraube	allen screw	vis à six pans creux
			65	N1511	4	Zylinderschraube	allen screw	vis à six pans creux
X			70	N2507	1	O–Ring	o–ring	joint torique
X			75	N7091	1	O–Ring	o–ring	joint torique
			80	57353	1	Einstellschraube	adjusting screw	vis d'ajustage
			85	N3764	1	Sechskantmutter	hexagon nut	écrou hexagonal

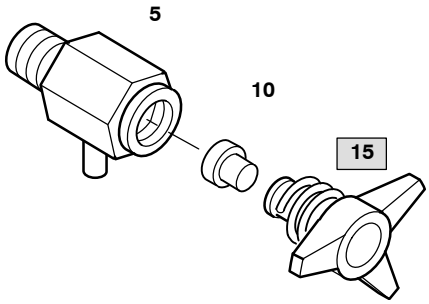

C60.3E– 8

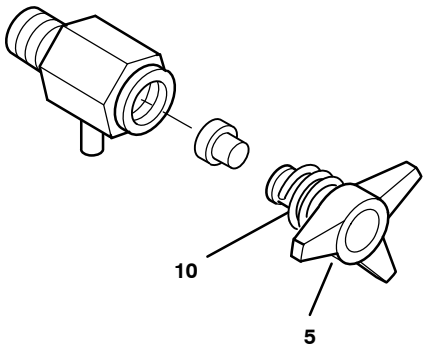

C60.3E– 8a

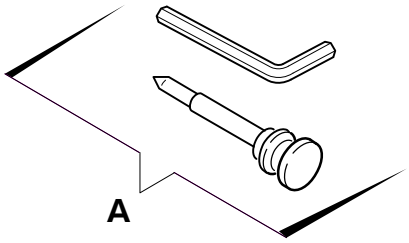

Wartungssätze Maintenance kits Kits d'entretien			C60.3E– 8	011430	Ablasshahn	Drain valve	Robinet de purge
a	b	c	Pos.	Bestell–Nr. Part No. No. de cde.	Anz. Qty. Qté.	Benennung	Designation	Dénomination
			5	068410	1	Ablasshahnkörper	drain valve housing	corps de robinet de purge
X			10	13283	1	Dichtung	gasket	joint
			15	**055888**	**1**	**Knebelschraube kpl.**	**tommy screw assy.**	**molette cpl.**

Wartungssätze Maintenance kits Kits d'entretien			C60.3E– 8a	055888	Knebelschraube kpl.	Tommy screw assy.	Molette cpl.
a	b	c	Pos.	Bestell–Nr. Part No. No. de cde.	Anz. Qty. Qté.	Benennung	Designation	Dénomination
			5	11392	1	Knebelschraube	tommy screw	molette
			10	13284	1	Sicherungsfeder	locking spring	ressort d'arrêt

			A	067458	Werkzeug für Knebelschraube	Tool set for tommy screw	Jeu d'outils pour molette

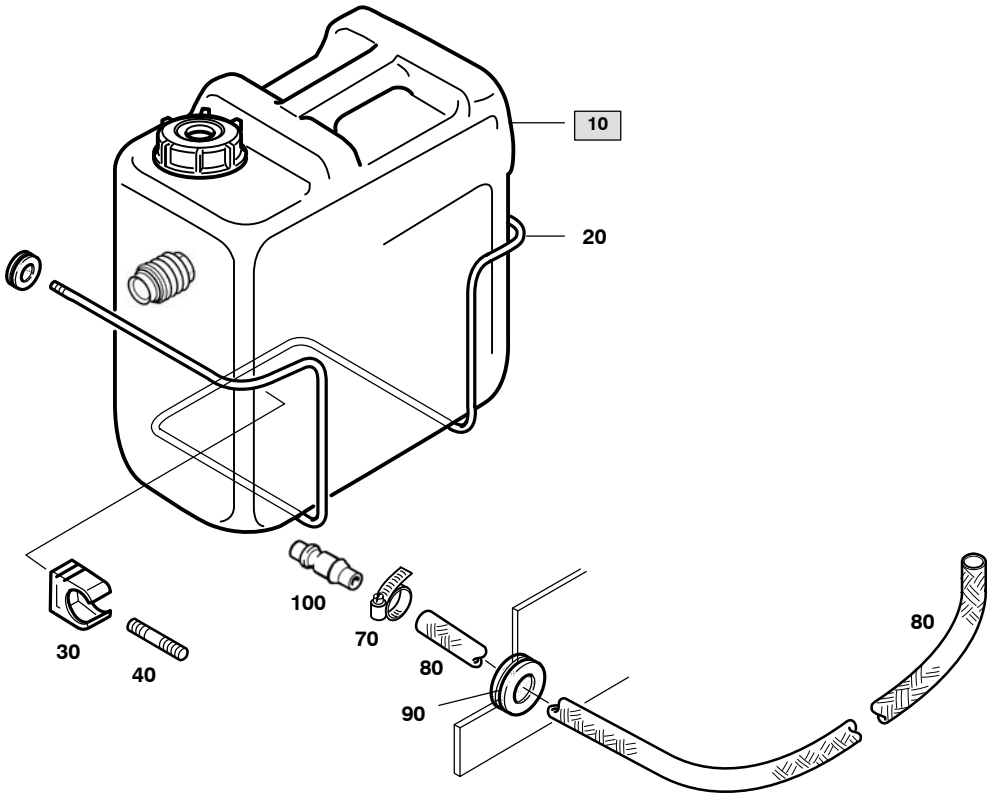

Wartungssätze Maintenance kits Kits d'entretien			C60.3E– 9 78015–E Sammelbehälter kpl. Collecting tank assy. Réservoir collecteur cpl.					
a	b	c	Pos.	Bestell–Nr. Part No. No. de cde.	Anz. Qty. Qté.	Benennung	Designation	Dénomination
			10	**075354**	**1**	**Kondensatbehälter**	**condensate reservoir**	**réservoir des condensats**
			20	76191	1	Halterung	mounting support	fixation
			30	N3202	1	Rohrclip	tube clamp	collier
			40	N7490	1	Gewindestift	headless screw	vis sans tête
			60	N293	1	Dichtring	gasket	joint
			70	N7454	2	Schlauchschelle	hose clamp	collier de serrage
			80	N19939*	m	Schlauch	PVC hose	tuyau PVC
			90	N4994	1	Durchführungstülle	grommet	manchon de traversée
			100	N24631	1	Schlauchtülle	hose nozzle	raccord à olive

* Meterware Piece goods Marchandise au mètre

Inhaltsverzeichnis / Table of contents / Table des matières

Bild/Fig.	Baugruppe	Assembly	Assemblage	Seite/Page
E26.2E– 1 .. 126935–SS	Rahmen Super–Silent	Frame Super–Silent	Châssis Super–Silent	E–3
E26.2E– 2 .. 126935	Rahmen Standard	Frame Standard	Châssis Standard	E–6
E26.2E– 3 .. 125523	Beschilderung	Labelling	Signalisation	E–9

Änder.–Nr. Change no. No. de change	Datum Date	Änderung	Change	Changement
2	01.03.2008	Grundausgabe (E26.2–E)	Basic edition (E26.2–E)	Première édition (E26.2–E)
3	01.10.2009	Anlagen–Fst. 02	Unit model 02	Modèle 02
4	01.01.2011	Anlagen–Fst. 03	Unit model 03	Modèle 03

☞ **Kundendienst / Customer Services / Service après–vente** **Tel: (+49) 089 78049–129 / –149**
Fax: (+49) 089 78049–101

BAUER KOMPRESSOREN GmbH
Postfach 710260
D–81452 Muenchen

www.bauer–kompressoren.de

BAUER KOMPRESSOREN

Wichtige Hinweise für Teilebestellungen:

Bestell–Nr., die mit der Ziffer 0 beginnen, bezeichnen Baugruppen, die komplett geliefert werden.Teile ohne Bestell–Nr. sind nur zur Information für die Montage aufgeführt. Sie sind nicht als Ersatzteil erhältlich. Bei Ersatzteilbestellungen erwarten Sie unsere richtige Liefe–rung; deshalb benötigen wir von Ihnen folgende Angaben (siehe unten gezeigtes Typenschild):

1. Modellbezeichnung, Fabrik–Nr. sowie Fertigungsstand von Anlage/Block
2. Stückzahlen
3. Benennung und Best.–Nr. des gewünschten Teils

Bestell–Beispiel:

Für Kompressorblock ...
Fabrik–Nr. 5124–0528/1/2 drei Dichtungen 8263–090

Important notes for spare parts orders:

Part nos. beginning with digit 0 indicate parts available as complete assemblies. Parts without part no. are indicated for assembly reference, only. These parts are not available as single parts.When placing an order for spare parts, please give the following items so as to ensure our correct delivery (see identification plate shown below):

1. Model, serial no. as well as design standard of unit/block
2. Quantity required
3. Name and part no.

Example for order:

For compressor block ...
serial no. 5124–0528/1/2, three gaskets 8263–090

Avis important pour la commande de pièces:

Les nos. de commande commençant par le chiffre 0 indiquent les pièces livrées au complet. Les pièces sans no. de commande sont indiquées uniquement pour information de montage. Elles ne sont pas livrées individuellement. Pour que la livraison de pièces de rechange corresponde à la commande, veuillez bien nous fournir les données suivantes (voir plaque d'identité ci–dessous):

1. Modèle, no. de série et standard de construction de bloc compresseur/groupe
2. Quantité désirée
3. Dénomination et no. de commande de la pièce désirée

Exemple de commande:

Pour bloc compresseur ...
no. de série 5124–0528/1/2, trois joints no. de cde. 8263–090

Wartungssätze

	Atemluft/*Industrie*
a = Wartungssatz	500 h/*1000 h*
b = Wartungssatz	1000 h/*2000 h*
c = Wartungssatz	2000 h/*4000 h*

In den Spalten sind die im entsprechenden Satz enthaltenen Teile angekreuzt. Bitte beachten, dass die höheren Sätze die untergeordneten nicht beinhalten, d.h. für eine 4000–Stunden–Wartung wird 1x Satz a, 1x Satz b und 1x Satz c benötigt.

Maintenance kit

	Breathing air/*industry*
a = Maintenance kit	500 h/*1000 h*
b = Maintenance kit	1000 h/*2000 h*
c = Maintenance kit	2000 h/*4000 h*

The columns contain the parts that are included in the respective parts set. Please note that the higher graded kits do not include the lower ones, i.e. for a 4000 hours maintenance, one kit a, one kit b plus one kit c are required.

Kits de pièces d'entretien :

	Air respirable/*industrie*
a = Kit d'entretien	500 h/*1000 h*
b = Kit d'entretien	1000 h/*2000 h*
c = Kit d'entretien	2000 h/*4000 h*

Les pièces contenues dans les kits correspondants sont marquées d'une croix dans les colonnes. Veuillez observer que les kits supérieurs ne contiennent pas les kits subordonnés, c'est–à–dire pour un entretien de 4000 heures il faut avoir 1x kit a, 1x kit b et 1x kit c.

Anmerkungen zur Identifikation:
Remarks for identification:
Remarques pour l'identification:

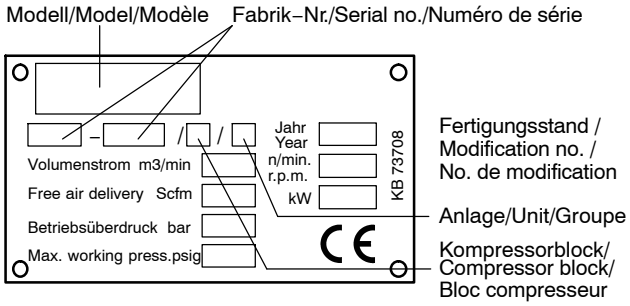

ACHTUNG

Nur Schrauben und Stiftschrauben der Qualität 8.8 verwenden!

ATTENTION

Use only screws and studs in quality 8.8! This quality is equivalent to SAE J 429 d grade 5.

ATTENTION

N'utiliser que des vis et des goujons filetés de la qualité 8.8!

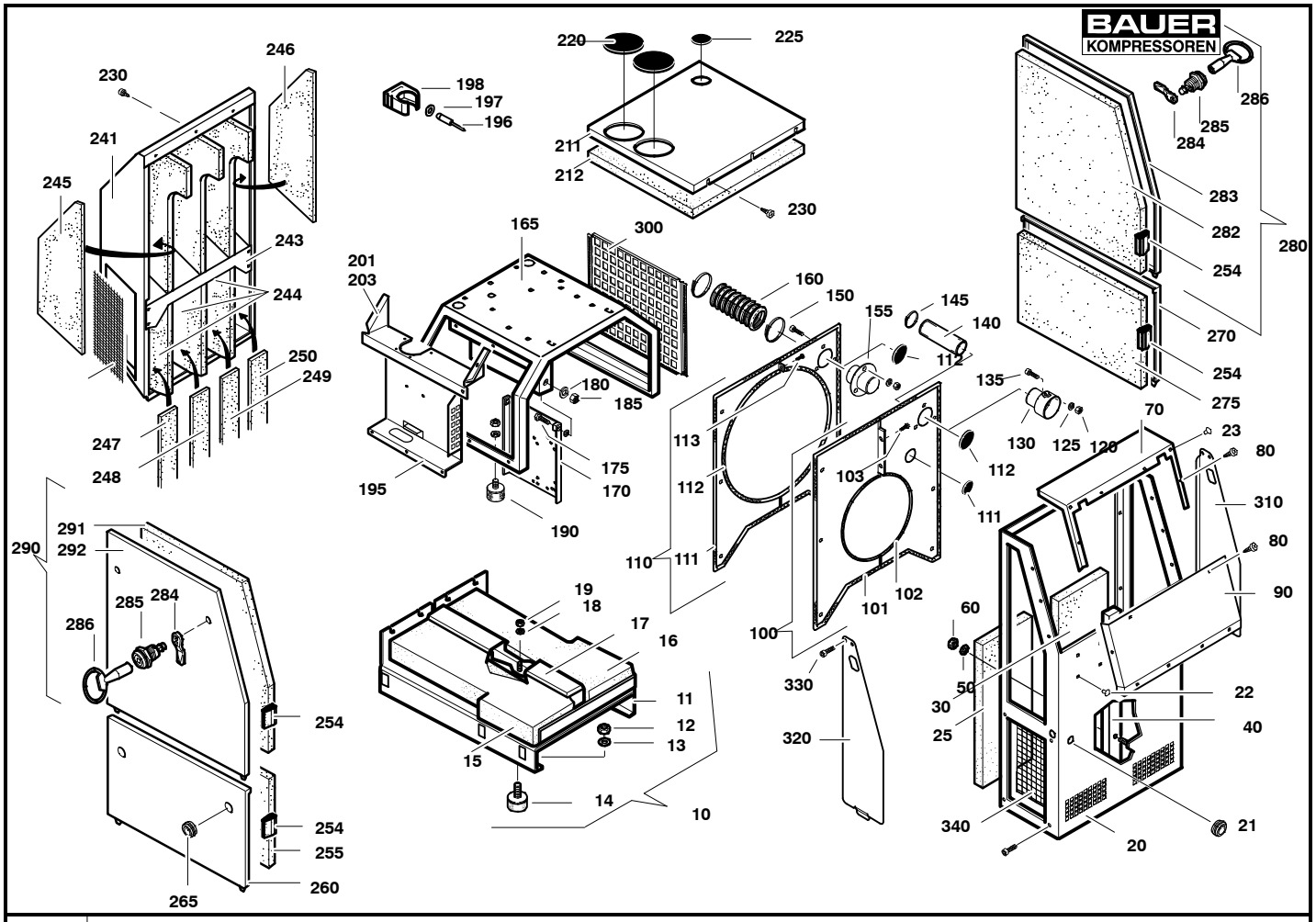

Wartungssätze Maintenance kits Kits d'entretien							
			E26.4E– 1	**126935–SS**	**Rahmen Super–Silent**	**Frame Super–Silent**	**Châssis Super–Silent**
a	b	c	**Pos.**	**Bestell–Nr. Part No. No. de cde.**	**Anz. Qty. Qté.**	**Benennung**	**Designation**	**Dénomination**
			10	77631–RAL 7024	1	Grundplatte kpl.	base plate assy.	châssis cpl.
			11	77336–RAL 7024	1	Grundplatte	base plate	plaque de base
			12	N177	4	Sechskantmutter	hexagon nut	écrou hexagonal
			13	N15728	4	Scheibe	washer	rondelle
			14	N1547	4	Schwingmetall	vibration isolator	silent–bloc
			15	78258–08	1	Schalldämmung	sound insulation	isolation phonique
			16	78258–09	1	Schalldämmung	sound insulation	isolation phonique
			17	78204	1	Kabelkanal	cable duct	gaine de câble
			18	N2949	6	Scheibe	washer	rondelle
			19	N2488	6	Sechskantmutter	hexagon nut self–locking	écrou hexagonal auto–frein.
			20	126933–RAL 1028	1	Frontblech, mit Aussparungen	front panel, w. cut–out	Façade, avec ouvertures
			21	N21975	1	Durchführung	feedthrough	traversée
			22	N25624	8	Verschlussstopfen, D7.2	plug, D7.2	bouchon, D7.2
			23	N21769	2	Verschlussstopfen, D9.2	plug, D9.2	bouchon, D9.2
			25	78258–04	1	Schalldämmung	sound insulation	isolation phonique
			30	78258–13	1	Schalldämmung	sound insulation	isolation phonique
			40	78205	1	Kabelkanal	cable duct	gaine de câble
			50	N2949	4	Scheibe	washer	rondelle
			60	N2488	4	Sechskantmutter	hexagon nut self–locking	écrou hexagonal auto–fr.
			70	77637–RAL 9006	1	Oberteil	top	partie supérieure, façade
			80	N25546	1	Blechschraube	screw	vis
			90	78096–RAL 9006	1	Frontteil	front panel	couvercle, façade
			100	78176–RAL 9006	1	Schottwand kpl. D485	baffle assy. D485	cloison cpl. D485
			101	N16680*	mm	Kantenschutz	edge protection profile	protection d'angle
			102	N16131*	mm	Zellkautschuk	rubber profile	profilé caoutchouc
			103	N25546	1	Blechschraube	screw	vis
			110	77643–RAL 9006	1	Schottwand kpl. D670	baffle assy. D670	cloison cpl. D670
			111	N25643	1	Abdeckung	cover	couvercle

* Meterware Piece goods Marchandise au mètre

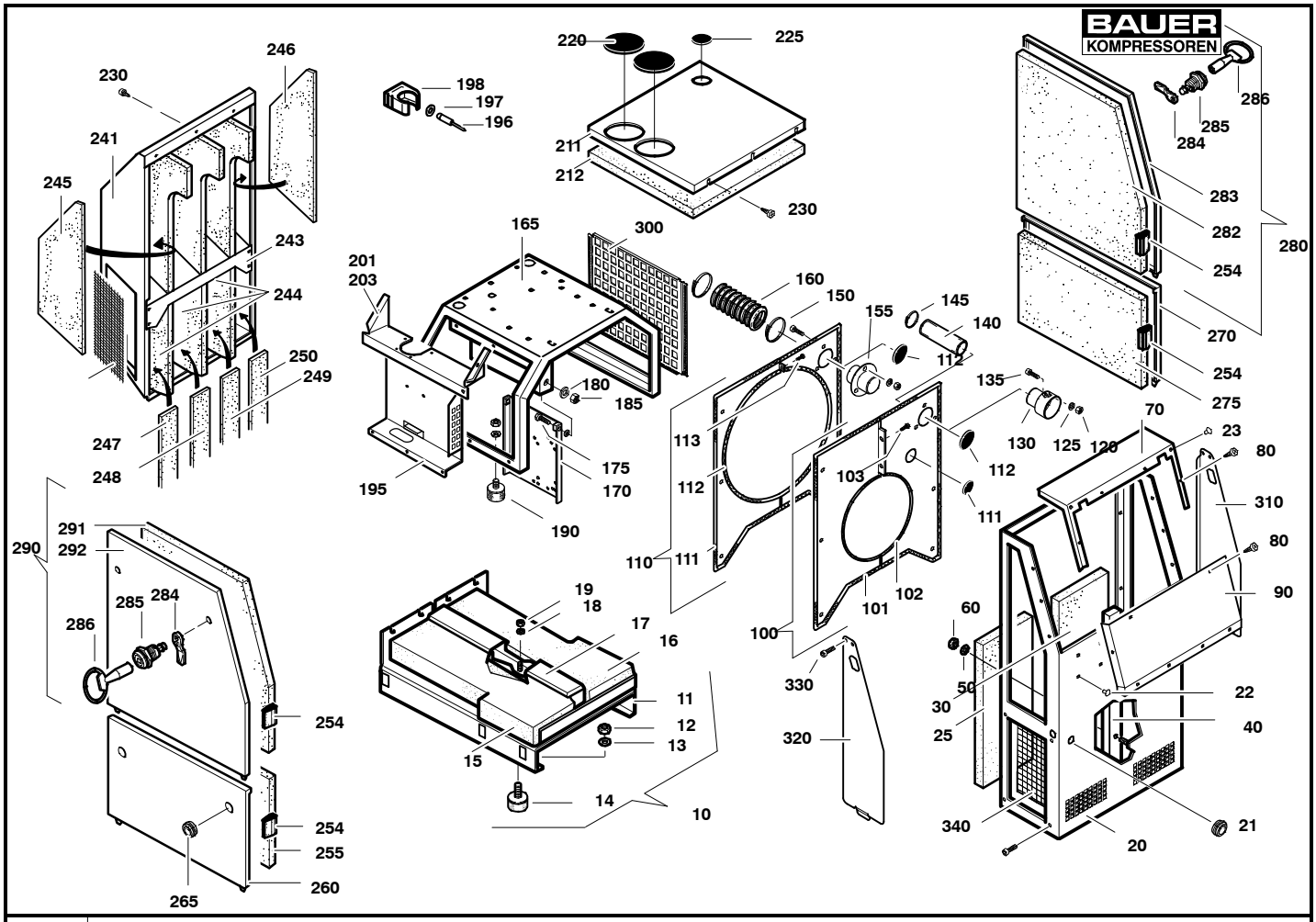

Wartungssätze Maintenance kits Kits d'entretien								
			E26.4E– 1	**126935–SS**	**Rahmen Super–Silent**	**Frame Super–Silent**	**Châssis Super–Silent**	
a	b	c	**Pos.**	**Bestell–Nr. Part No. No. de cde.**	**Anz. Qty. Qté.**	**Benennung**	**Designation**	**Dénomination**
			112	N27915	1	Abdeckung	cover	couvercle
			120	N202	3	Sechskantmutter	hexagon nut self–locking	écrou hexagonal auto–frein.
			125	N593	3	Scheibe	washer	rondelle
			130	82639	1	Durchführung	intake feedthrough	traversée
			135	N17970	3	Innensechskantschraube	allen screw	vis allen
			140	N27481	mm	Schlauch	intake hose	tuyau d'aspiration
			145	N27540	2	Schlauchschelle	hose clamp	collier de serrage
			150	N27541	2	Schlauchschelle	hose clamp	collier de serrage
			155	77492	1	Durchführung	intake feedthrough	traversée
			160	N25045*	mm	Schlauch	intake hose	tuyau d'aspiration
			165	129390–RAL 9006	1	Schwingrahmen	anti–vibration frame	cadre anti–vibration
			170	78680–RAL 9006	1	Motorwippe kpl.	hinged motor plate	bascule de moteur
			175	N19516	2	Sechskantschraube	hex screw	vis hexagonale
			180	N16	4	Scheibe	washer	rondelle
			185	N644	2	Sechskantmutter	hexagon nut	écrou hexagonal
			190	N25501	4	Schwingmetall	vibration isolator	silent–bloc
			191	N15728	4	Scheibe	washer	rondelle
			192	N177	2	Sechskantmutter	hexagon nut	écrou hexagonal
			195	78088–RAL 9006	1	Konsole	console	console
			196	N3062	1	Blindniet	blind rivet	rivet aveugle
			197	N3794	1	Scheibe	washer	rondelle
			198	N24468	1	Schnappschelle	clamp	collier
			201	79279	1	Abdeckung, P61	cover, P61	couvercle, P61
			203	125473–RAL 9006	1	Abdeckung, P42/62	cover, P42/62	couvercle, P42/62
			211	77626–RAL 9006	1	Dach	roof	toit
			212	78258–05	1	Schalldämmung	sound insulation	isolation phonique
			220	72320	2	Abdeckung	cover	couvercle

* Meterware Piece goods Marchandise au mètre

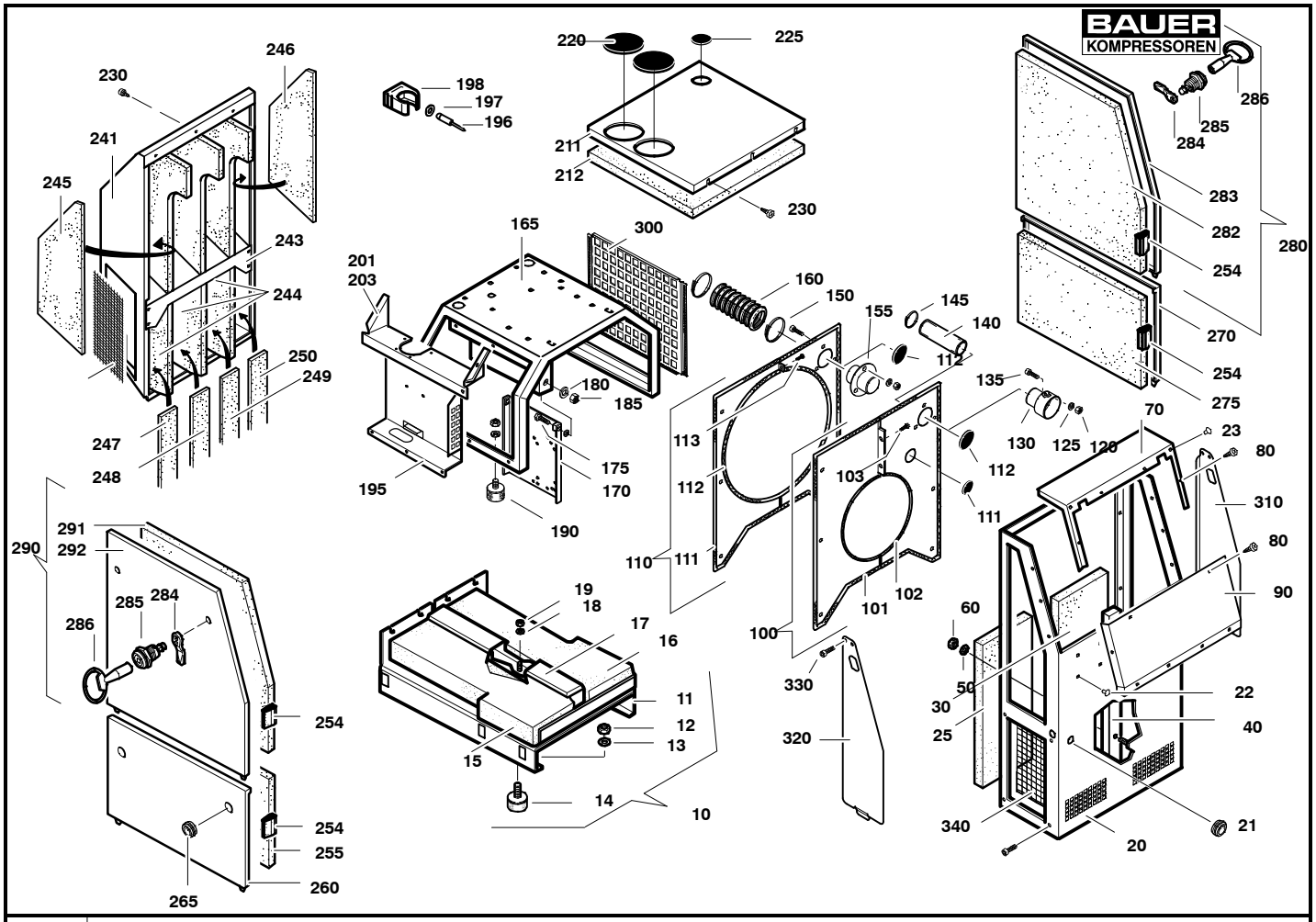

Wartungssätze Maintenance kits Kits d'entretien							
			E26.4E– 1	**126935–SS**	**Rahmen Super–Silent**	**Frame Super–Silent**	**Châssis Super–Silent**
a	b	c	**Pos.**	**Bestell–Nr. Part No. No. de cde.**	**Anz. Qty. Qté.**	**Benennung**	**Designation**	**Dénomination**
			225	N25625	1	Abdeckung	cover	couvercle
			230	N25733	1	Sperrzahnschraube	self–locking screw	vis auto–freinante
			241	77333–RAL 9006	1	Zu/Abluftschacht	cooling air duct	caisson d'aération
			243	78084–RAL 9006	1	Trennwand	baffle	cloison
			244	78258–18	3	Schalldämmung	sound insulation	isolation phonique
			245	78258–02	1	Schalldämmung	sound insulation	isolation phonique
			246	78258–10	1	Schalldämmung	sound insulation	isolation phonique
			247	78258–17	1	Schalldämmung	sound insulation	isolation phonique
			248	78258–03	1	Schalldämmung	sound insulation	isolation phonique
			249	78258–15	1	Schalldämmung	sound insulation	isolation phonique
			250	78258–16	1	Schalldämmung	sound insulation	isolation phonique
			254	N16744*	mm	Dichtung	profiled joint	joint d'étanchéité profilé
			255	78258–07	1	Schalldämmung	sound insulation	isolation phonique
			260	77615–RAL 9006	1	Deckel	cover	couvercle
			265	N27072	1	Durchführung	feedthrough	traversée
			270	78643–RAL 9006	1	Deckel	cover	couvercle
			275	78258–14	1	Schalldämmung	sound insulation	isolation phonique
			280	77619–RAL 9006	1	Deckel kpl.	cover assy.	couvercle cpl.
			282	78258–06	1	Schalldämmung	sound insulation	isolation phonique
			283	77614–RAL 9006	1	Deckel	cover	couvercle
			284	N16182	4	Zunge	tongue	languette
			285	N18970	4	Vorreiber	lock	vérou
			286	N16230	4	Schlüssel	pipe key	clef
			290	77620–RAL 9006	1	Deckel kpl.	cover assy.	couvercle cpl.
			291	77616–RAL 9006	1	Deckel	cover	couvercle
			292	78258–11	1	Schalldämmung	sound insulation	isolation phonique
			300	78398–RAL 9006	1	Abdeckung	cover	couvercle
			310	164725–RAL 9006	1	Abdeckung	cover	couvercle

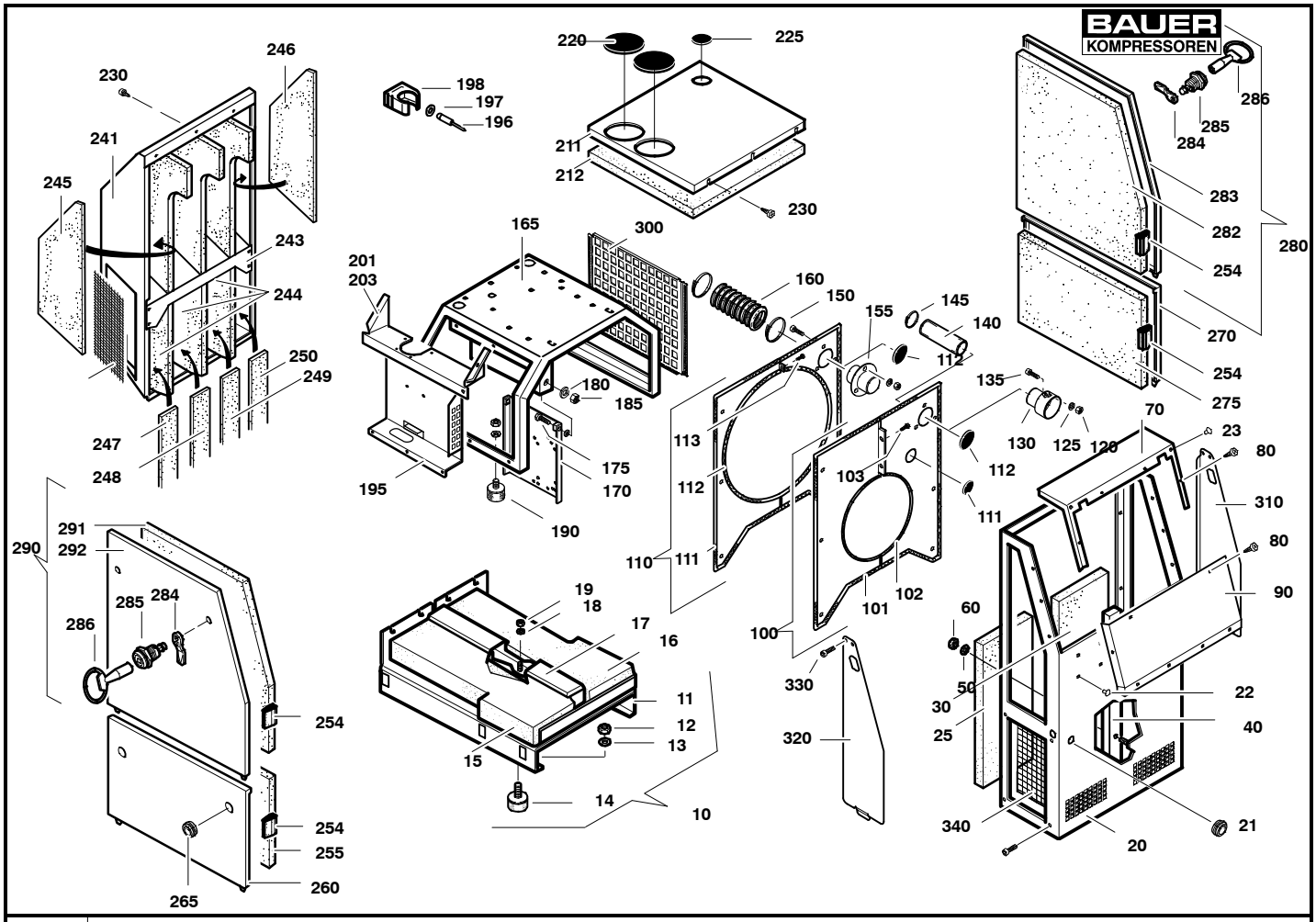

Wartungssätze Maintenance kits Kits d'entretien								
			E26.4E– 1	**126935–SS**	**Rahmen Super–Silent**	**Frame Super–Silent**	**Châssis Super–Silent**	
a	**b**	**c**	**Pos.**	**Bestell–Nr. Part No. No. de cde.**	**Anz. Qty. Qté.**	**Benennung**	**Designation**	**Dénomination**
			320	164726–RAL 9006	1	Abdeckung	cover	couvercle
			330	N37327	4	Innensechskantschraube	allen screw	vis allen
			340	164896–RAL 9006	2	Lochblech	perforated plate	tôle perforée

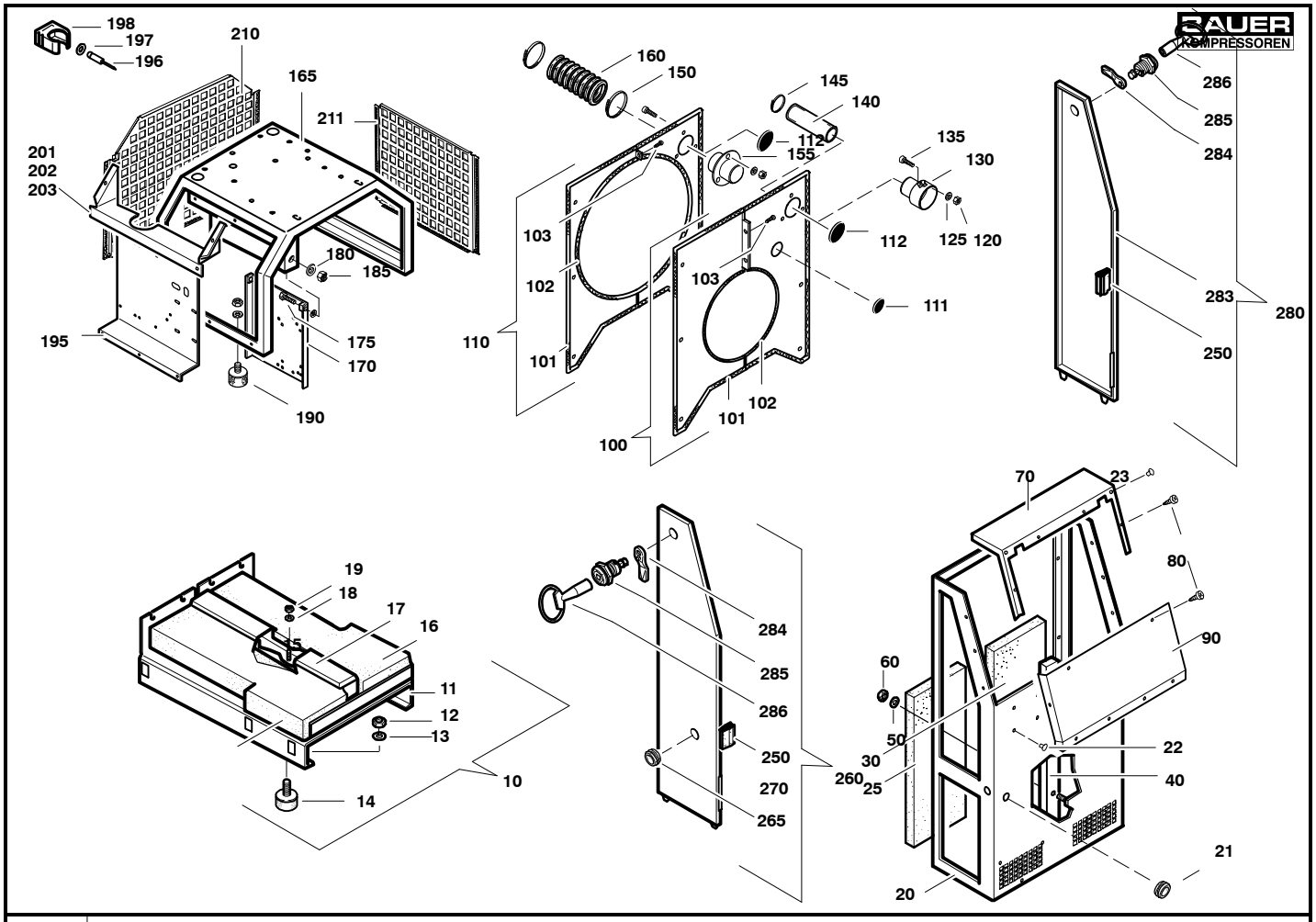

Wartungssätze Maintenance kits Kits d'entretien								
			E26.4E– 2	**126935**	**Rahmen Standard**	**Frame Standard**	**Châssis Standard**	
a	b	c	**Pos.**	**Bestell–Nr. Part No. No. de cde.**	**Anz. Qty. Qté.**	**Benennung**	**Designation**	**Dénomination**
			10	77631–RAL 7024	1	Grundplatte kpl.	base plate assy.	châssis cpl.
			11	77336–RAL 7024	1	Grundplatte	base plate	plaque de base
			12	N177	4	Sechskantmutter	hexagon nut	écrou hexagonal
			13	N15728	4	Scheibe	washer	rondelle
			14	N1547	4	Schwingmetall	vibration isolator	silent–bloc
			15	78258–08	1	Schalldämmung	sound insulation	isolation phonique
			16	78258–09	1	Schalldämmung	sound insulation	isolation phonique
			17	78204	1	Kabelkanal	cable duct	gaine de câble
			18	N2949	6	Scheibe	washer	rondelle
			19	N2488	6	Sechskantmutter	hexagon nut self–locking	écrou hexagonal auto–frein.
			20	126933–RAL 1028	1	Frontblech, mit Aussparungen	front panel, w. cut–out	Façade, avec ouvertures
			21	N21975	1	Durchführung	feedthrough	traversée
			22	N25624	8	Verschlussstopfen, D7.2	plug, D7.2	bouchon, D7.2
			23	N21769	2	Verschlussstopfen, D9.2	plug, D9.2	bouchon, D9.2
			25	78258–04	1	Schalldämmung	sound insulation	isolation phonique
			26	126937–RAL 9006	1	Verkleidung	cover	couvercle
			30	78258–13	1	Schalldämmung	sound insulation	isolation phonique
			40	78205	1	Kabelkanal	cable duct	gaine de câble
			50	N2949	4	Scheibe	washer	rondelle
			60	N2488	4	Sechskantmutter	hexagon nut self–locking	écrou hexagonal auto–fr.
			70	77637–RAL 9006	1	Oberteil	top	partie supérieure, façade
			80	N25546	1	Blechschraube	screw	vis
			90	78096–RAL 9006	1	Frontteil	front panel	couvercle
			100	78176–RAL 9006	1	Schottwand kpl. D485	baffle assy. D485	cloison cpl. D485
			101	N16680*	mm	Kantenschutz	edge protection profile	protection d'angle
			102	N16131*	mm	Zellkautschuk	rubber profile	profilé caoutchouc
			103	N25546	1	Blechschraube	screw	vis

* Meterware Piece goods Marchandise au mètre

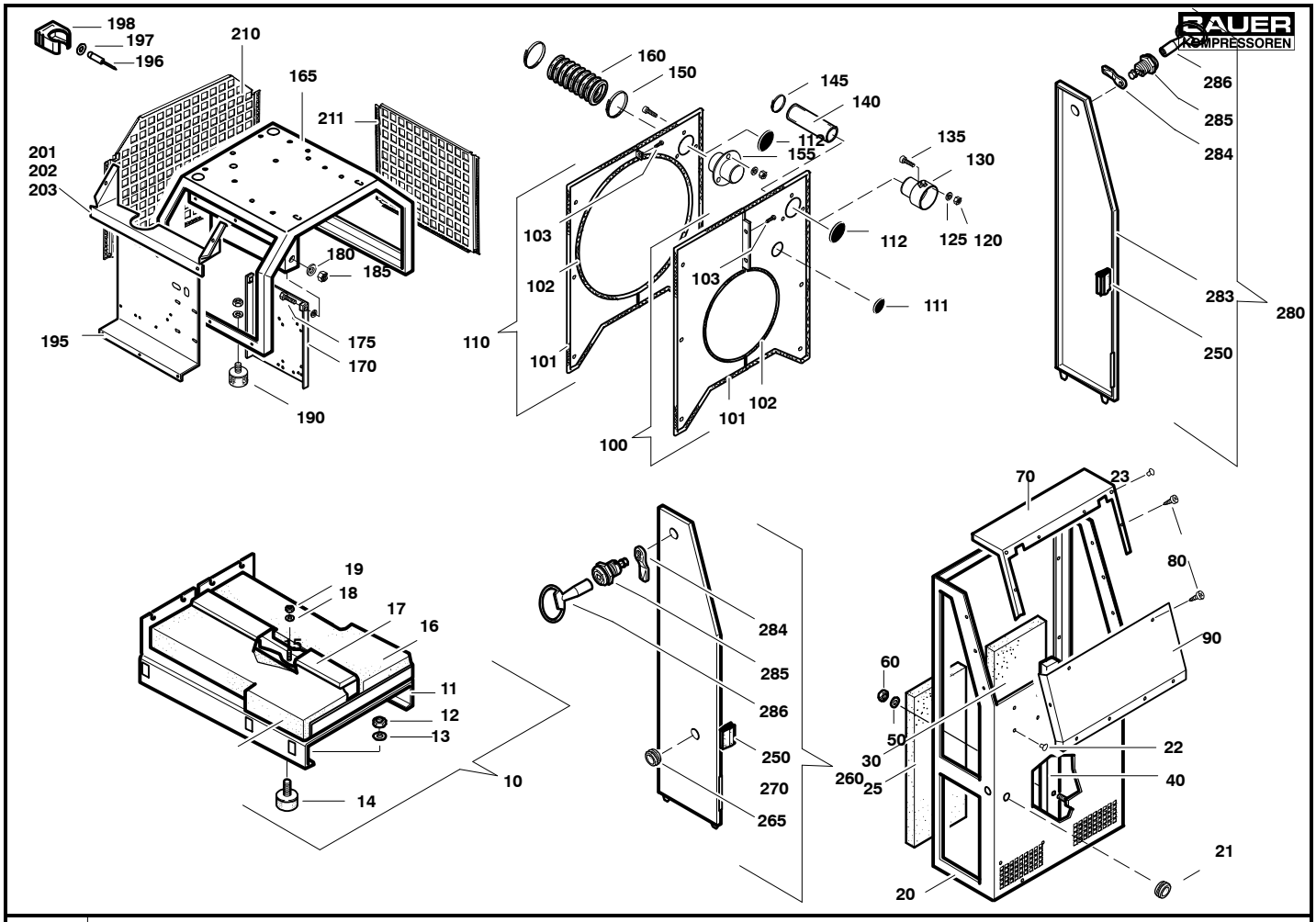

Wartungssätze Maintenance kits Kits d'entretien			E26.4E– 2 126935 Rahmen Standard Frame Standard Châssis Standard					
a	b	c	Pos.	Bestell–Nr. Part No. No. de cde.	Anz. Qty. Qté.	Benennung	Designation	Dénomination
			110	77643–RAL 9006	1	Schottwand kpl. D670	baffle assy. D670	cloison cpl. D670
			111	N25643	1	Abdeckung	cover	couvercle
			112	N27915	1	Abdeckung	cover	couvercle
			120	N202	3	Sechskantmutter	hexagon nut self–locking	écrou hexagonal auto–frein.
			125	N593	3	Scheibe	washer	rondelle
			130	82639	1	Durchführung	intake feedthrough	traversée
			135	N17970	3	Innensechskantschraube	allen screw	vis allen
			140	N27481	mm	Schlauch	intake hose	tuyau d'aspiration
			145	N27540	2	Schlauchschelle	hose clamp	collier de serrage
			150	N27541	2	Schlauchschelle	hose clamp	collier de serrage
			155	77492	1	Durchführung	intake feedthrough	traversée
			160	N25045*	mm	Schlauch	intake hose	tuyau d'aspiration
			165	129390–RAL 9006	1	Schwingrahmen	anti–vibration frame	cadre anti–vibration
			170	78680–RAL 9006	1	Motorwippe kpl.	hinged motor plate	bascule de moteur
			175	N19516	2	Sechskantschraube	hex screw	vis hexagonale
			180	N16	4	Scheibe	washer	rondelle
			185	N644	2	Sechskantmutter	hexagon nut	écrou hexagonal
			190	N25501	4	Schwingmetall	vibration isolator	silent–bloc
			191	N15728	4	Scheibe	washer	rondelle
			192	N177	2	Sechskantmutter	hexagon nut	écrou hexagonal
			195	78088–RAL 9006	1	Konsole	console	console
			196	N3062	1	Blindniet	blind rivet	rivet aveugle
			197	N3794	1	Scheibe	washer	rondelle
			198	N24468	1	Schnappschelle	clamp	collier
			201	79279	1	Abdeckung, P61	cover, P61	couvercle, P61
			202	79279–S01	1	Abdeckung, P41	cover, P41	couvercle, P41
			203	125473–RAL 9006	1	Abdeckung, P42/62	cover, P42/62	couvercle, P42/62

* Meterware Piece goods Marchandise au mètre

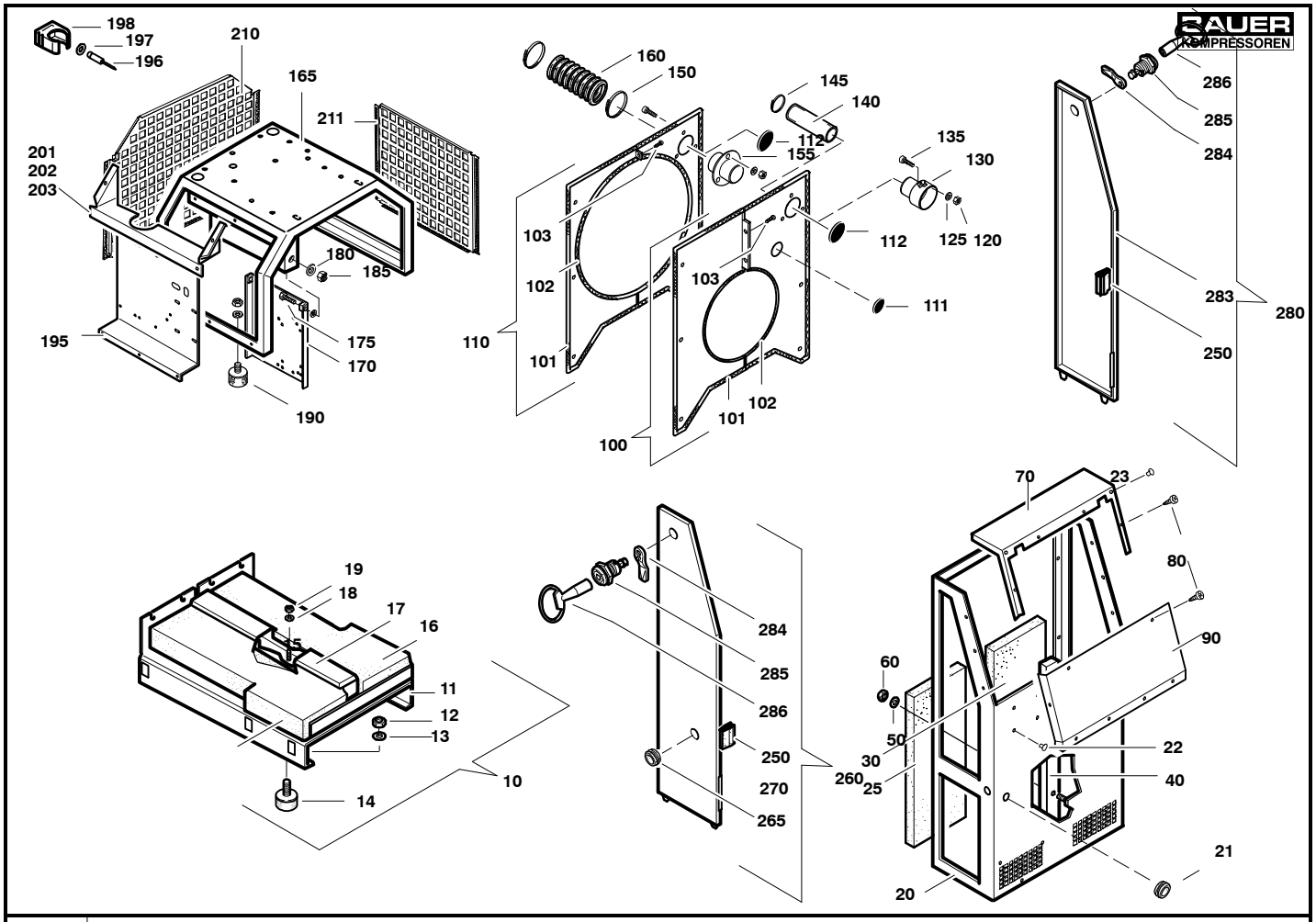

Wartungssätze Maintenance kits Kits d'entretien			E26.4E– 2 126935 Rahmen Standard Frame Standard Châssis Standard					
a	b	c	Pos.	Bestell–Nr. Part No. No. de cde.	Anz. Qty. Qté.	Benennung	Designation	Dénomination
			210	78399–RAL 9006	1	Abdeckung	cover	couvercle
			211	78398–RAL 9006	1	Abdeckung	cover	couvercle
			250	N16744*	mm	Dichtung	profiled joint	joint d'étanchéité profilé
			260	77642–RAL 9006	1	Deckel kpl.	cover assy.	couvercle cpl.
			265	N22072	1	Durchführung	feedthrough	traversée
			270	78289–RAL 9006	1	Deckel	cover	couvercle
			280	77635–RAL 9006	1	Deckel kpl.	cover assy.	couvercle cpl.
			283	77641–RAL 9006	1	Deckel	cover	couvercle
			284	N16182	4	Zunge	tongue	languette
			285	N18970	4	Vorreiber	lock	vérou
			286	N16230	4	Schlüssel	pipe key	clef

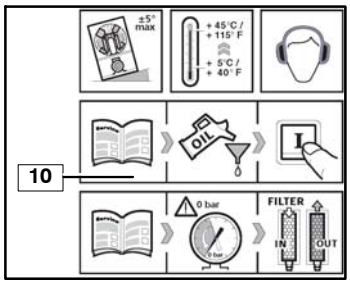

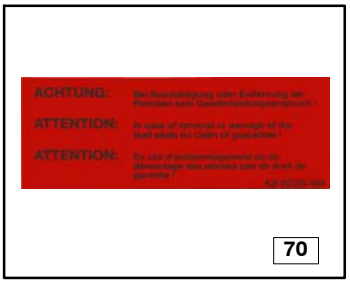

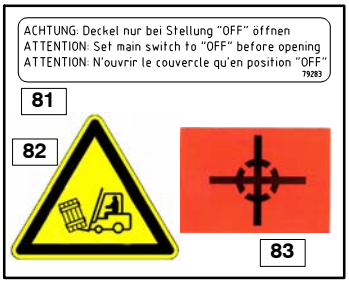

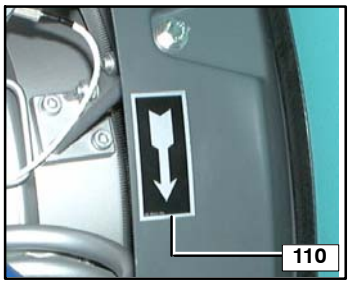

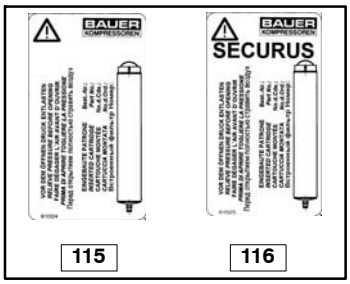

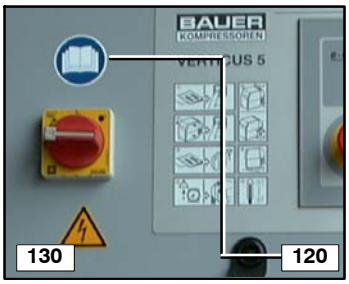

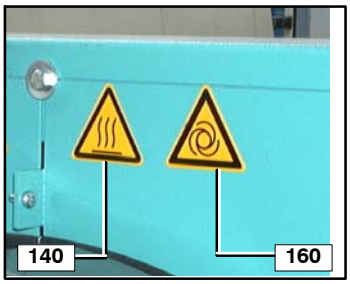

E26.4E– 3 125523 Beschilderung Labelling Signalisation

Wartungssätze Maintenance kits Kits d'entretien a	b	c	Pos.	Bestell–Nr. Part No. No. de cde.	Anz. Qty. Qté.	Benennung	Designation	Dénomination
			10	127424	1	Piktogramm	pictogram	pictogramme
			30	70856	1	Schild, Ölbefüllung	label, oil filling	autocollant, remplissage d'huile
			40	13762	1	Aufkleber, Made in Germany	label, Made in Germany	autocollant, Made in Germany
			60	73773	3	Aufkleber, Kühlluftkanal freihalten	sticker, cooling air duct	autocollant, ne pas obstruer le conduit d'aération
			70	65329	1	Aufkleber, Garantieanspruch	sticker, guarantee	autocollant, garantie
			80	71410	1	Aufkleber, Phasenfolge	sticker, phase sequence	autocollant, séquence des phases
			81	79283	1	Aufkleber, "Achtung..."	sticker, "Attention..."	autocollant, "Attention..."
			82	79858	1	Aufkleber, Kippgefahr	sticker, risk of fall	autocollant, risque de basculement
			83	N33125	4	Aufkleber, Schwerpunkt	sticker, center of gravity	autocollant, centre de gravité
			100	73766	2	Aufkleber, Anlage nur mit geschl. Türen betreiben	sticker, operate unit with closed doors, only	autocollant, n'utiliser l'appareil qu'avec les portes fermées
			110	55142	2	Aufkleber, Drehrichtungspfeil	sticker, direction of rotation arrow	autocollant, flèche d'indication du sens de rotation
			115	91024	1	Aufkleber, stand. Filterpatronen	sticker, stand. Filter cartridges	Autocollant, cartouches stand.
			116	91025	1	Aufkleber, SECURUS Filterpatronen	sticker, SECURUS Filter cartridges	Autocollant, cartouches SECURUS
			120	72555	1	Aufkleber, Symbol;Piktogramm f. Betriebsanleitg.	sticker, short operating instructions	autocollant, courtes instructions de services
			130	N22351	1	Aufkleber, Elektro–Blitz	label, electric flash	autocollant, éclair électrique
			140	N22832	2	Aufkleber, Symbol; Warnung vor heissen Oberflächen	label, hot surfaces	autocollant, surfaces chaudes
			160	N22925	2	Aufkleber, Symbol; Warnung vor autom. Anlauf	label, automatic start	autocollant, démarrage automatique

Inhaltsverzeichnis / Table of contents / Table des matières

Bild/Fig.	Baugruppe/Assembly/Assemblage		Seite/Page
F14.5–E– 1	125335	Antriebsmotoren / Drive motors / Moteurs	F–3

Bild/Fig.	Kompressor/Compressor/Compresseur		Seite/Page
		PN350	
F14.5–E– 2	125351	PE300–VE	F–4
F14.5–E– 3	125356	PE400–VE	F–5
F14.5–E– 4	125357	PE550–VE	F–6
F14.5–E– 5	160090	PE700–VE	F–7
F14.5–E– 6	125358	PE850–VE	F–8
		PN420	
F14.5–E– 7	125356–420	PE320–VE	F–9
F14.5–E– 8	125359	PE500–VE	F–10
F14.5–E– 9	125366	PE600–VE	F–11

Änder.–Nr. Change no. No. de change	Datum Date	Änderung	Change	Changement
0	01.04.2000	Grundausgabe	Basic edition	Edition de base
1	01.01.2001	Neue Struktur	new structure	structure nouvelle
2	26.06.2001	Keilriemenscheibe KAP/V/ I/GI12.14	v–belt pulley KAP/V/I/GI12.14	poulie KAP/V/I/GI12.14
3	01.06.2003	Neue Blöcke	New blocks	Blocs nouveaux
4	01.10.2009	Einführung PE–VE–F02	Introduction PE–VE–F02	Introduction PE–VE–F02
5	01.01.2011	Einführung PE–VE–F03	Introduction PE–VE–F03	Introduction PE–VE–F03

☞ **Kundendienst / Customer Services / Service après–vente** **Tel: (+49) 089 78049–129 / –149**
Fax: (+49) 089 78049–101

BAUER KOMPRESSOREN GmbH
Postfach 710260
D–81452 Muenchen

www.bauer–kompressoren.de

BAUER KOMPRESSOREN

Wichtige Hinweise für Teilebestellungen:

Bestell–Nr., die mit der Ziffer 0 beginnen, bezeichnen Baugruppen, die komplett geliefert werden.Teile ohne Bestell–Nr. sind nur zur Information für die Montage aufgeführt. Sie sind nicht als Ersatzteil erhältlich. Bei Ersatzteilbestellungen erwarten Sie unsere richtige Liefe–rung; deshalb benötigen wir von Ihnen folgende Angaben (siehe unten gezeigtes Typenschild):

1. Modellbezeichnung, Fabrik–Nr. sowie Fertigungsstand von Anlage/Block
2. Stückzahlen
3. Benennung und Best.–Nr. des gewünschten Teils

Bestell–Beispiel:

Für Kompressorblock ...
Fabrik–Nr. 5124–0528/1/2 drei Dichtungen 8263–090

Important notes for spare parts orders:

Part nos. beginning with digit 0 indicate parts available as complete assemblies. Parts without part no. are indicated for assembly reference, only. These parts are not available as single parts.When placing an order for spare parts, please give the following items so as to ensure our correct delivery (see identification plate shown below):

1. Model, serial no. as well as design standard of unit/block
2. Quantity required
3. Name and part no.

Example for order:

For compressor block ...
serial no. 5124–0528/1/2, three gaskets 8263–090

Avis important pour la commande de pièces:

Les nos. de commande commençant par le chiffre 0 indiquent les pièces livrées au complet. Les pièces sans no. de commande sont indiquées uniquement pour information de montage. Elles ne sont pas livrées individuellement. Pour que la livraison de pièces de rechange corresponde à la commande, veuillez bien nous fournir les données suivantes (voir plaque d'identité ci–dessous):

1. Modèle, no. de série et standard de construction de bloc compresseur/groupe
2. Quantité désirée
3. Dénomination et no. de commande de la pièce désirée

Exemple de commande:

Pour bloc compresseur ...
no. de série 5124–0528/1/2, trois joints no. de cde. 8263–090

Wartungssätze

	Atemluft/*Industrie*
a = Wartungssatz	500 h/*1000 h*
b = Wartungssatz	1000 h/*2000 h*
c = Wartungssatz	2000 h/*4000 h*

In den Spalten sind die im entsprechenden Satz enthaltenen Teile angekreuzt. Bitte beachten, dass die höheren Sätze die untergeordneten nicht beinhalten, d.h. für eine 4000–Stunden–Wartung wird 1x Satz a, 1x Satz b und 1x Satz c benötigt.

Maintenance kit

	Breathing air/*industry*
a = Maintenance kit	500 h/*1000 h*
b = Maintenance kit	1000 h/*2000 h*
c = Maintenance kit	2000 h/*4000 h*

The columns contain the parts that are included in the respective parts set. Please note that the higher graded kits do not include the lower ones, i.e. for a 4000 hours maintenance, one kit a, one kit b plus one kit c are required.

Kits de pièces d'entretien :

	Air respirable/*industrie*
a = Kit d'entretien	500 h/*1000 h*
b = Kit d'entretien	1000 h/*2000 h*
c = Kit d'entretien	2000 h/*4000 h*

Les pièces contenues dans les kits correspondants sont marquées d'une croix dans les colonnes. Veuillez observer que les kits supérieurs ne contiennent pas les kits subordonnés, c'est–à–dire pour un entretien de 4000 heures il faut avoir 1x kit a, 1x kit b et 1x kit c.

Anmerkungen zur Identifikation:
Remarks for identification:
Remarques pour l'identification:

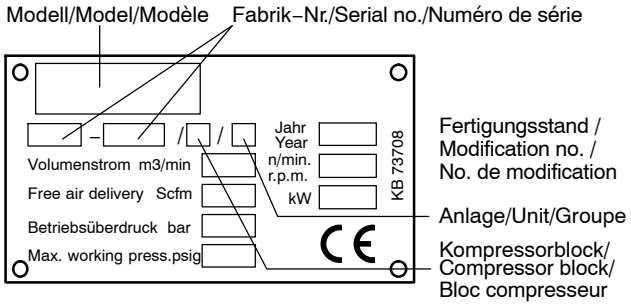

ACHTUNG

Nur Schrauben und Stiftschrauben der Qualität 8.8 verwenden!

ATTENTION

Use only screws and studs in quality 8.8! This quality is equivalent to SAE J 429 d grade 5.

ATTENTION

N'utiliser que des vis et des goujons filetés de la qualité 8.8!

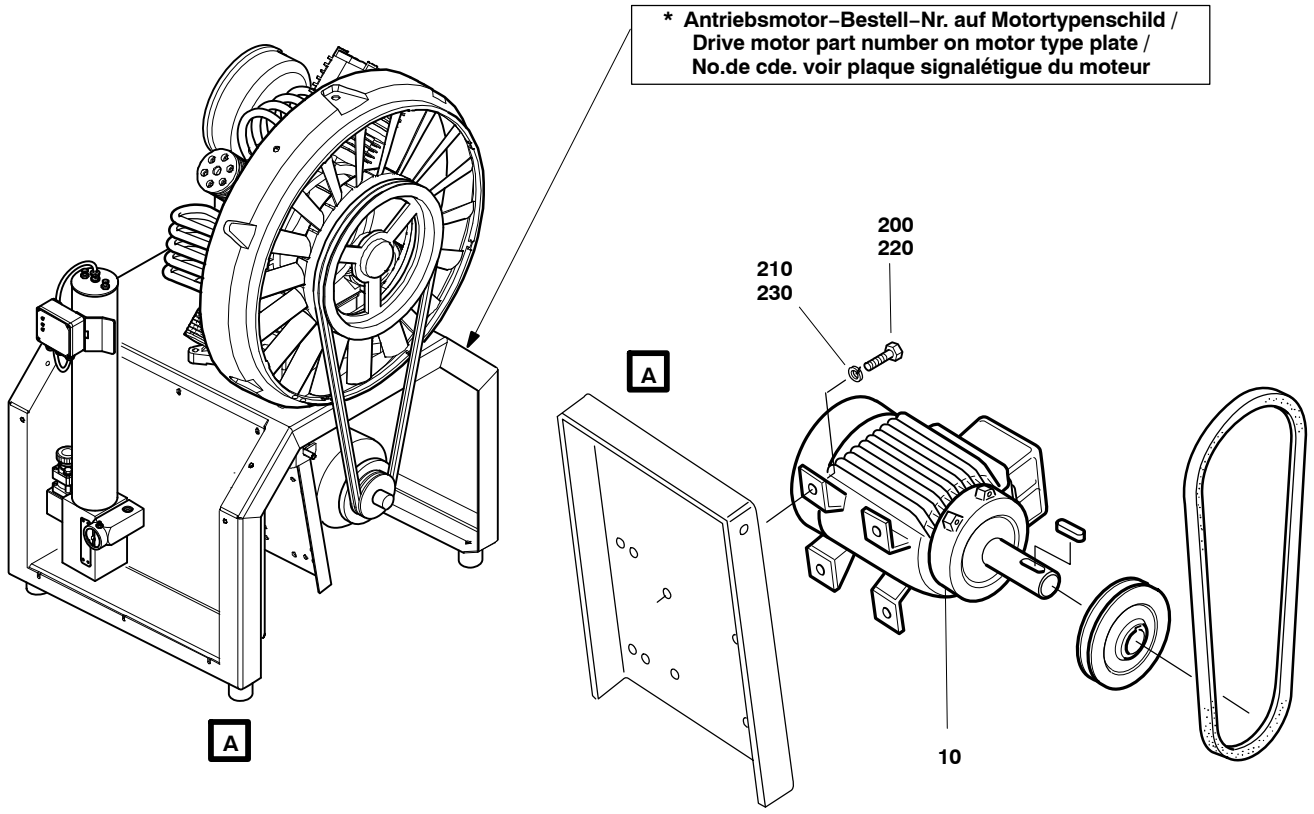

A siehe / refer to / voir E26 (PE 850: E32)

F14.5–E– 1 125335 Antriebsmotoren / Drive motors / Moteurs

Wartungssätze Maintenance kits Kits d'entretien			Pos.	Bestell–Nr. Part No. No. de cde.	Benennung	Designation	Dénomination	Abmessungen Dimensions Dimensions
a	b	c						
			10	Nxxxxx *	Drehstrommotor	Three–phase motor	Moteur triphasé	
			200	N19514	Sechskantschraube	hex. screw	vis	M10
			210	N16	Scheibe	washer	rondelle	B10.5
			220	N19523	Sechskantschraube	hex. screw	vis	M12
			230	N1594	Scheibe	washer	rondelle	B13

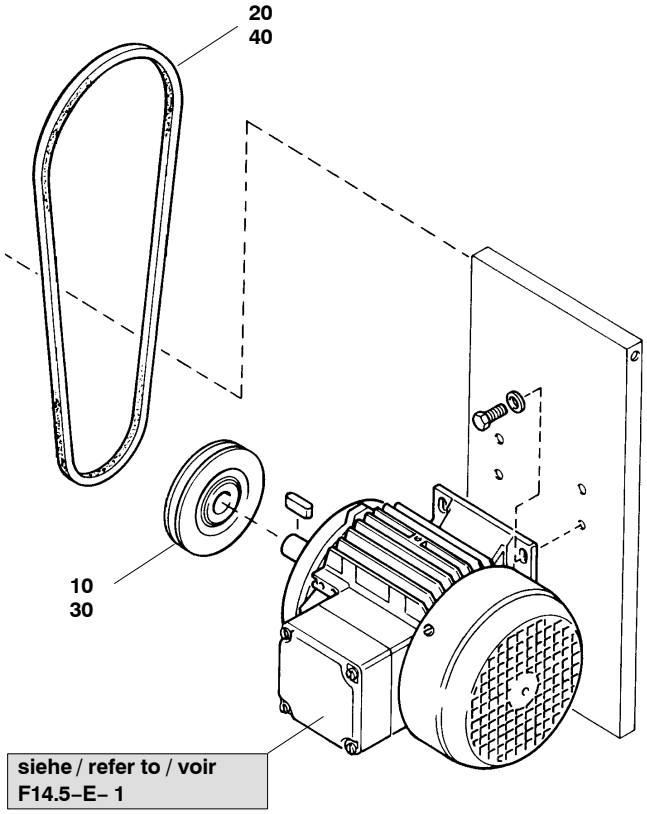

F14.5–E– 2 125351 PE300–VE

Wartungssätze Maintenance kits Kits d'entretien a	b	c	Pos.	Bestell–Nr. Part No. No. de cde.	Anz. Qty. Qté.	Benennung	Designation	Dénomination
			10	N32163	1	Keilriemenscheibe, 50 Hz, dw280	v–belt pulley, 50 Hz, dw280	poulie à gorge, 50 Hz, dw280
		X	20	N2601	1	Keilriemen, 50 Hz, Lw2132	v–belt, 50 Hz, Lw2132	courroie trapézoïdale, 50 Hz, Lw2132
			30	N18496	1	Keilriemenscheibe, 60 Hz, dw224	v–belt pulley, 60 Hz, dw224	poulie à gorge, 60 Hz, dw224
		X	40	N2600	1	Keilriemen, 60 Hz, Lw2082	v–belt, 60 Hz, Lw2082	courroie trapézoïdale, 60 Hz, Lw2082

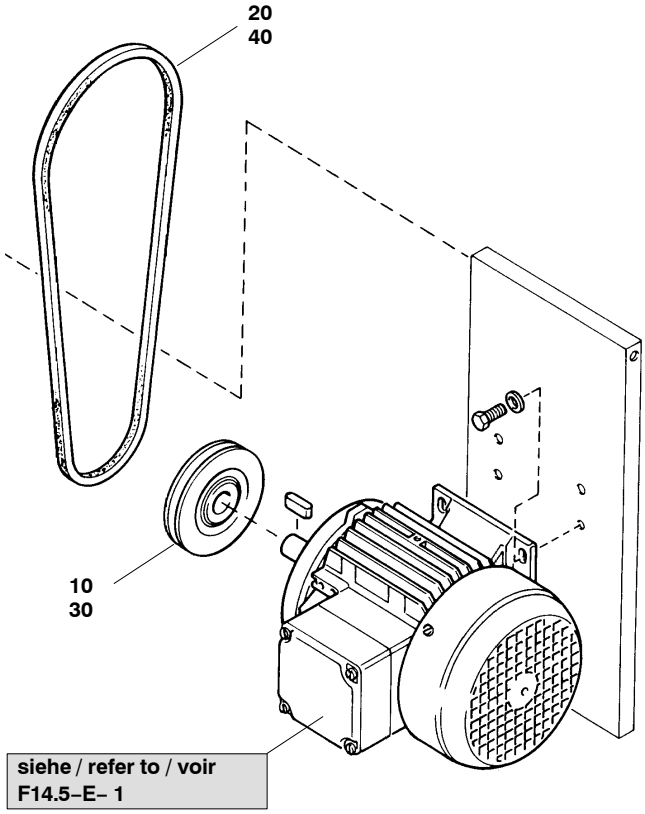

F14.5–E– 3 125356 PE400–VE

Wartungssätze Maintenance kits Kits d'entretien a	b	c	Pos.	Bestell–Nr. Part No. No. de cde.	Anz. Qty. Qté.	Benennung	Designation	Dénomination
			10	N33506	1	Keilriemenscheibe, 50 Hz, dw280	v–belt pulley, 50 Hz, dw280	poulie à gorge, 50 Hz, dw280
		X	20	N2601	1	Keilriemen, 50 Hz, Lw2132	v–belt, 50 Hz, Lw2132	courroie trapézoïdale, 50 Hz, Lw2132
			30	N33508	1	Keilriemenscheibe, 60 Hz, dw224	v–belt pulley, 60 Hz, dw224	poulie à gorge, 60 Hz, dw224
		X	40	N2600	1	Keilriemen, 60 Hz, Lw2082	v–belt, 60 Hz, Lw2082	courroie trapézoïdale, 60 Hz, Lw2082

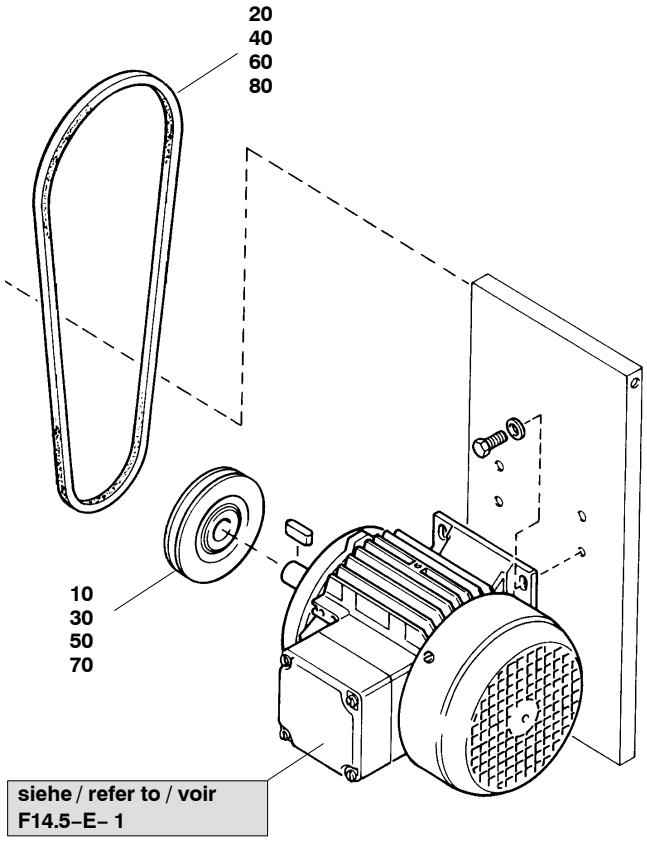

F14.5–E– 4 125357 PE550–VE

Wartungssätze Maintenance kits Kits d'entretien a	b	c	Pos.	Bestell–Nr. Part No. No. de cde.	Anz. Qty. Qté.	Benennung	Designation	Dénomination
			10	N19254	1	Keilriemenscheibe, 50 Hz, dw140, PE550	v–belt pulley, 50 Hz, dw140, PE550	poulie à gorge, 50 Hz, dw140, PE550
		X	20	N2599	2	Keilriemen, 50 Hz, Lw1982, PE550	v–belt, 50 Hz, Lw1982, PE550	courroie, 50 Hz, Lw1982, PE550
			30	N18811	1	Keilriemenscheibe, 60 Hz, dw118, PE550	v–belt pulley, 60 Hz, dw118, PE550	poulie à gorge, 60 Hz, dw118, PE550
		X	40	N2598	2	Keilriemen, 60 Hz, Lw1932, PE550	v–belt, 60 Hz, Lw1932, PE550	courroie, 60 Hz, Lw1932, PE550

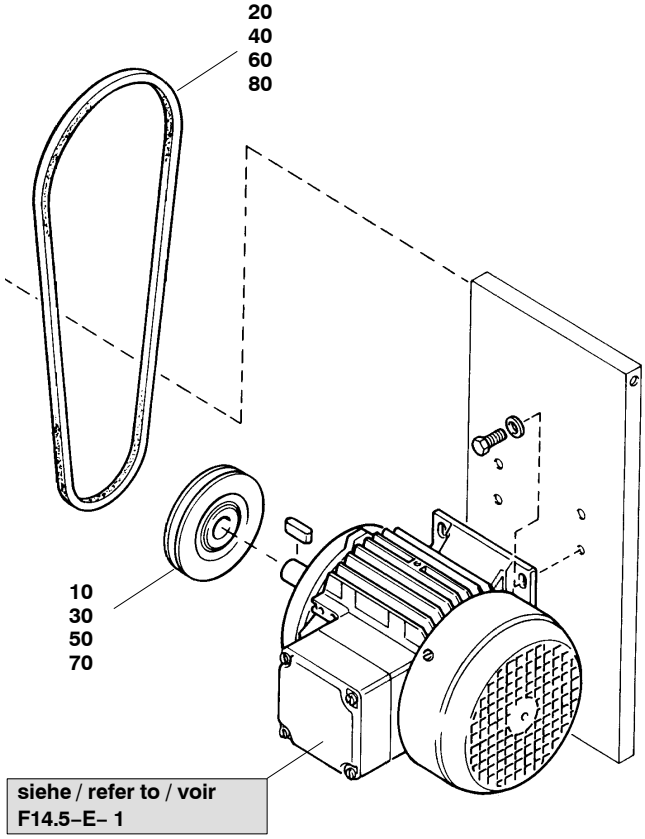

F14.5–E– 5 160090 PE700–VE

Wartungssätze Maintenance kits Kits d'entretien a	b	c	Pos.	Bestell–Nr. Part No. No. de cde.	Anz. Qty. Qté.	Benennung	Designation	Dénomination
			10	N17065	1	Keilriemenscheibe, 50 Hz, dw160	v–belt pulley, 50 Hz, dw160	poulie à gorge, 50 Hz, dw160
		X	20	N2599	2	Keilriemen, 50 Hz, Lw1982	v–belt, 50 Hz, Lw1982	courroie, 50 Hz, Lw1982
			30	N17113	1	Keilriemenscheibe, 60 Hz, dw132	v–belt pulley, 60 Hz, dw132	poulie à gorge, 60 Hz, dw132
		X	40	N2598	2	Keilriemen, 60 Hz, Lw1932	v–belt, 60 Hz, Lw1932	courroie, 60 Hz, Lw1932

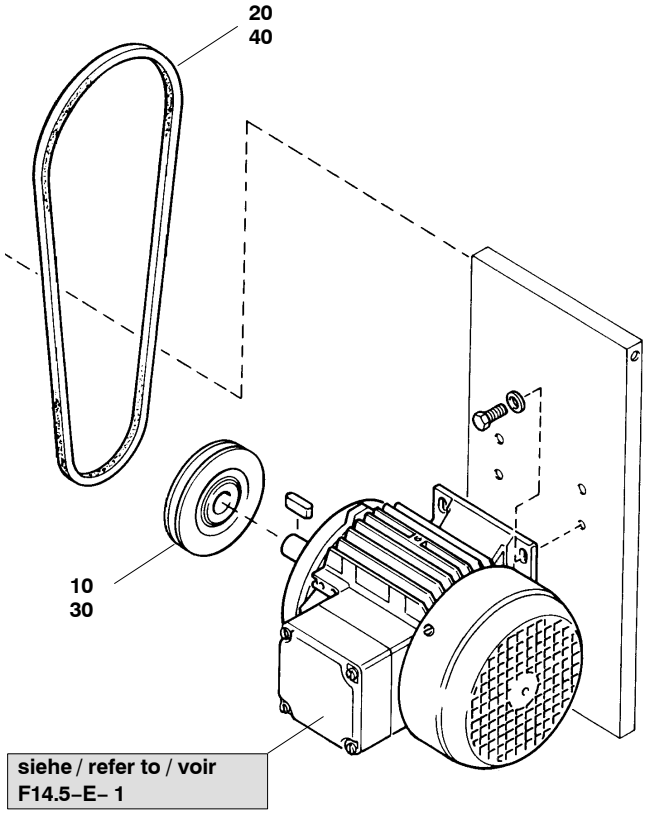

F14.5–E– 6 125358 PE850–VE

Wartungssätze Maintenance kits Kits d'entretien a	b	c	Pos.	Bestell–Nr. Part No. No. de cde.	Anz. Qty. Qté.	Benennung	Designation	Dénomination
			10	N33509	1	Keilriemenscheibe, 50 Hz, dw200	v–belt pulley, 50 Hz, dw200	poulie à gorge, 50 Hz, dw200
		X	20	N4771	2	Keilriemen, 50 Hz, Lw2057	v–belt, 50 Hz, Lw2057	courroie trapézoïdale, 50 Hz, Lw2057
			30	N33511	1	Keilriemenscheibe, 60 Hz, dw170	v–belt pulley, 60 Hz, dw170	poulie à gorge, 60 Hz, dw170
		X	40	N3823	2	Keilriemen, 60 Hz, Lw2032	v–belt, 60 Hz, Lw2032	courroie trapézoïdale, 60 Hz, Lw2032

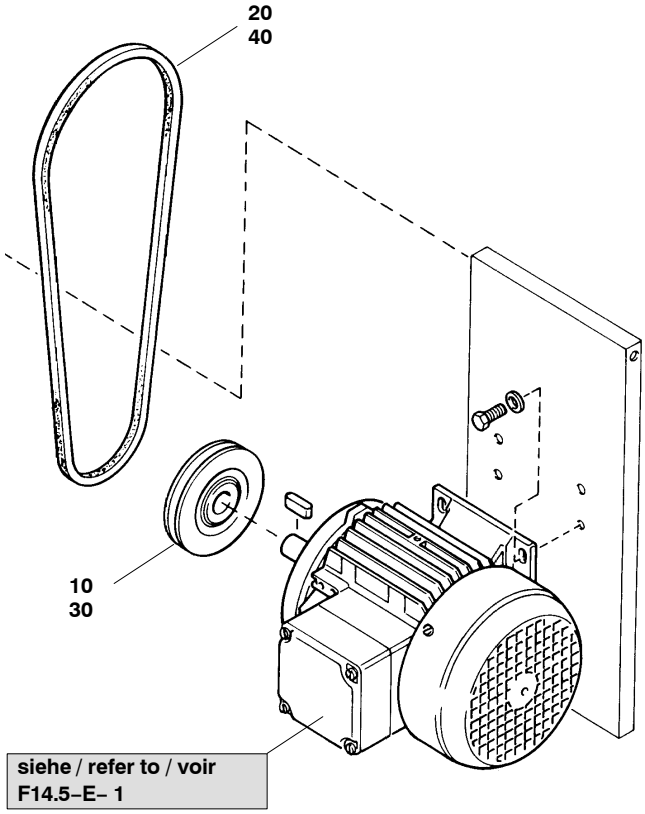

F14.5–E– 7 125356–420 PE320–VE

Wartungssätze Maintenance kits Kits d'entretien a	b	c	Pos.	Bestell–Nr. Part No. No. de cde.	Anz. Qty. Qté.	Benennung	Designation	Dénomination
			10	N18496	1	Keilriemenscheibe, 50 Hz, dw224	v–belt pulley, 50 Hz, dw224	poulie à gorge, 50 Hz, dw224
		X	20	N2600	1	Keilriemen, 50 Hz, Lw2082	v–belt, 50 Hz, Lw2082	courroie trapézoïdale, 50 Hz, Lw2082
			30	N26327	1	Keilriemenscheibe, 60 Hz, dw190	v–belt pulley, 60 Hz, dw190	poulie à gorge, 60 Hz, dw190
		X	40	N3923	1	Keilriemen, 60 Hz, Lw2032	v–belt, 60 Hz, Lw2032	courroie trapézoïdale, 60 Hz, Lw2032

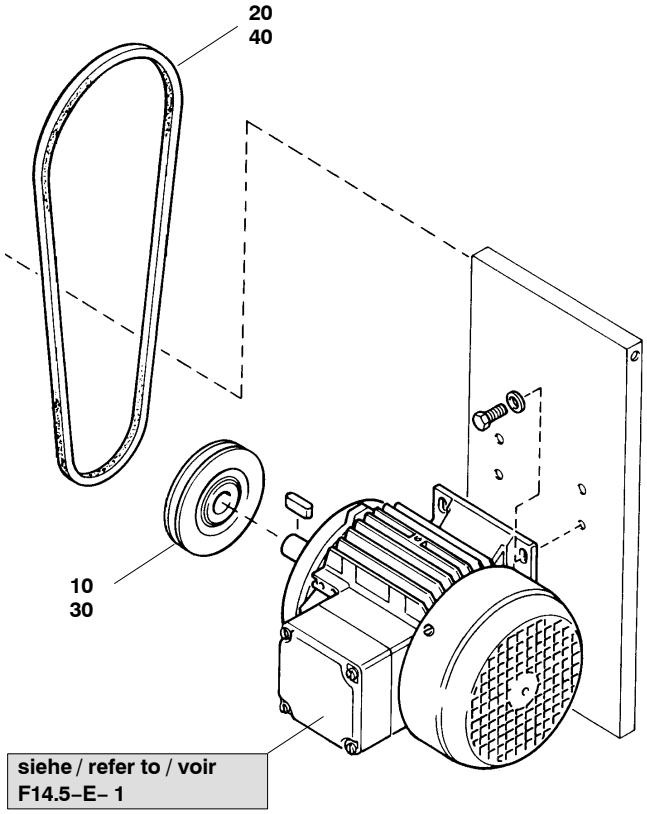

F14.5–E– 8 125359 PE500–VE

Wartungssätze Maintenance kits Kits d'entretien			Pos.	Bestell–Nr. Part No. No. de cde.	Anz. Qty. Qté.	Benennung	Designation	Dénomination
a	b	c						
			10	N17065	1	Keilriemenscheibe, 50 Hz, dw160	v–belt pulley, 50 Hz, dw160	poulie à gorge, 50 Hz, dw160
		X	20	N2599	2	Keilriemen, 50 Hz, Lw1982	v–belt, 50 Hz, Lw1982	courroie trapézoïdale, 50 Hz, Lw1982
			30	N17113	1	Keilriemenscheibe, 60 Hz, dw132	v–belt pulley, 60 Hz, dw132	poulie à gorge, 60 Hz, dw132
		X	40	N2598	2	Keilriemen, 60 Hz, Lw1932	v–belt, 60 Hz, Lw1932	courroie trapézoïdale, 60 Hz, Lw1932

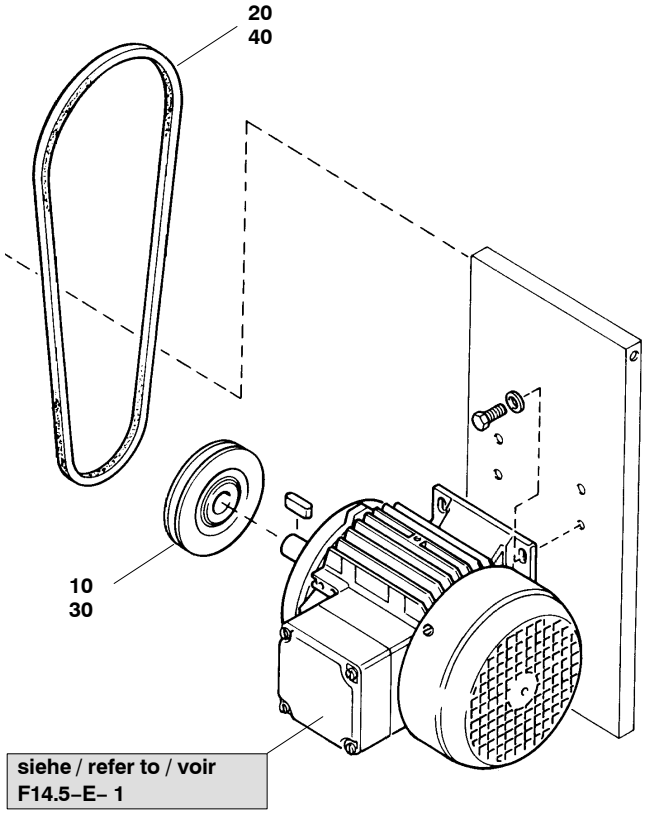

Wartungssätze Maintenance kits Kits d'entretien			F14.5–E– 9	125366		PE600–VE		
a	b	c	Pos.	Bestell–Nr. Part No. No. de cde.	Anz. Qty. Qté.	Benennung	Designation	Dénomination
			10	N33511	1	Keilriemenscheibe, 50 Hz, dw170	v–belt pulley, 50 Hz, dw170	poulie à gorge, 50 Hz, dw170
		X	20	N2599	2	Keilriemen, 50 Hz, Lw1982	v–belt, 50 Hz, Lw1982	courroie trapézoïdale, 50 Hz, Lw1982
			30	N19254	1	Keilriemenscheibe, 60 Hz, dw140	v–belt pulley, 60 Hz, dw140	poulie à gorge, 60 Hz, dw140
		X	40	N2598	2	Keilriemen, 60 Hz, Lw1932	v–belt, 60 Hz, Lw1932	courroie trapézoïdale, 60 Hz, Lw1932

Inhaltsverzeichnis / Table of contents / Table des matières

Bild/Fig. . . . . Baugruppe . . . . . Assembly . . . . . Assemblage . . . . . Seite/Page

G59.3E– 1 . . . . . Kompressorsteuerungen . . Compressor control units . Commandes électriques G–3

G59.3E– 2 . . 127410 . . . . Drucksensor . . . . . Pressure sensor . . . . . Capteur de pression G–4

Änder.–Nr. Change no. No. de change	Datum Date	Änderung	Change	Changement
0	01.01.1995	Grundausgabe	Basic edition	Edition de base
1	01.01.2001	Neue Struktur	new structure	structure nouvelle
2	01.11.2001	B–HW Control hinzu	B–HW control added	Ajout de B–HW control
3	01.01.2011	PE–VE–F03	PE–VE–F03	PE–VE–F03

☞ **Kundendienst / Customer Services / Service après–vente** **Tel: (+49) 089 78049–129 / –149**
Fax: (+49) 089 78049–101

BAUER KOMPRESSOREN GmbH
Postfach 710260
D–81452 Muenchen

www.bauer–kompressoren.de

BAUER KOMPRESSOREN

Wichtige Hinweise für Teilebestellungen:

Bestell–Nr., die mit der Ziffer 0 beginnen, bezeichnen Baugruppen, die komplett geliefert werden.Teile ohne Bestell–Nr. sind nur zur Information für die Montage aufgeführt. Sie sind nicht als Ersatzteil erhältlich. Bei Ersatzteilbestellungen erwarten Sie unsere richtige Liefe–rung; deshalb benötigen wir von Ihnen folgende Angaben (siehe unten gezeigtes Typenschild):

1. Modellbezeichnung, Fabrik–Nr. sowie Fertigungsstand von Anlage/Block
2. Stückzahlen
3. Benennung und Best.–Nr. des gewünschten Teils

Bestell–Beispiel:

Für Kompressorblock ...
Fabrik–Nr. 5124–0528/1/2 drei Dichtungen 8263–090

Important notes for spare parts orders:

Part nos. beginning with digit 0 indicate parts available as complete assemblies. Parts without part no. are indicated for assembly reference, only. These parts are not available as single parts.When placing an order for spare parts, please give the following items so as to ensure our correct delivery (see identification plate shown below):

1. Model, serial no. as well as design standard of unit/block
2. Quantity required
3. Name and part no.

Example for order:

For compressor block ...
serial no. 5124–0528/1/2, three gaskets 8263–090

Avis important pour la commande de pièces:

Les nos. de commande commençant par le chiffre 0 indiquent les pièces livrées au complet. Les pièces sans no. de commande sont indiquées uniquement pour information de montage. Elles ne sont pas livrées individuellement. Pour que la livraison de pièces de rechange corresponde à la commande, veuillez bien nous fournir les données suivantes (voir plaque d'identité ci–dessous):

1. Modèle, no. de série et standard de construction de bloc compresseur/groupe
2. Quantité désirée
3. Dénomination et no. de commande de la pièce désirée

Exemple de commande:

Pour bloc compresseur ...
no. de série 5124–0528/1/2, trois joints no. de cde. 8263–090

Wartungssätze

	Atemluft/*Industrie*
a = Wartungssatz	500 h/*1000 h*
b = Wartungssatz	1000 h/*2000 h*
c = Wartungssatz	2000 h/*4000 h*

In den Spalten sind die im entsprechenden Satz enthaltenen Teile angekreuzt. Bitte beachten, dass die höheren Sätze die untergeordneten nicht beinhalten, d.h. für eine 4000–Stunden–Wartung wird 1x Satz a, 1x Satz b und 1x Satz c benötigt.

Maintenance kit

	Breathing air/*industry*
a = Maintenance kit	500 h/*1000 h*
b = Maintenance kit	1000 h/*2000 h*
c = Maintenance kit	2000 h/*4000 h*

The columns contain the parts that are included in the respective parts set. Please note that the higher graded kits do not include the lower ones, i.e. for a 4000 hours maintenance, one kit a, one kit b plus one kit c are required.

Kits de pièces d'entretien :

	Air respirable/*industrie*
a = Kit d'entretien	500 h/*1000 h*
b = Kit d'entretien	1000 h/*2000 h*
c = Kit d'entretien	2000 h/*4000 h*

Les pièces contenues dans les kits correspondants sont marquées d'une croix dans les colonnes. Veuillez observer que les kits supérieurs ne contiennent pas les kits subordonnés, c'est–à–dire pour un entretien de 4000 heures il faut avoir 1x kit a, 1x kit b et 1x kit c.

Anmerkungen zur Identifikation:
Remarks for identification:
Remarques pour l'identification:

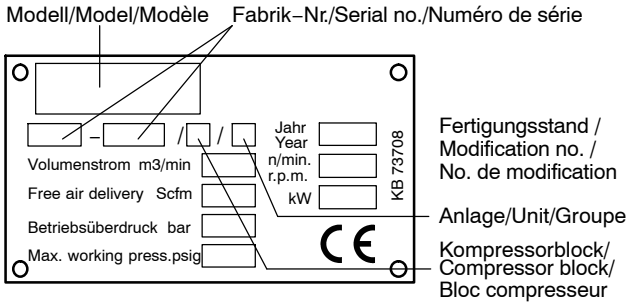

ACHTUNG

Nur Schrauben und Stiftschrauben der Qualität 8.8 verwenden!

ATTENTION

Use only screws and studs in quality 8.8! This quality is equivalent to SAE J 429 d grade 5.

ATTENTION

N'utiliser que des vis et des goujons filetés de la qualité 8.8!

Die Bestellnummern der in der Steuerung eingebauten Teile sind in dem mitgelieferten Schaltplan aufgelistet.

The part nos. of the compressor controller parts are listed in the delivered wiring diagram.

Les références des pièces constitutives de la commande du compresseur sont listées dans le schéma électrique fourni avec la machine.

Wartungssätze Maintenance kits Kits d'entretien			G59.3E– 1			Kompressorsteuerungen Compressor control units Commandes électriques		
a	b	c	Pos.	Bestell–Nr. Part No. No. de cde.	Anz. Qty. Qté.	Benennung	Designation	Dénomination

BAUER KOMPRESSOREN

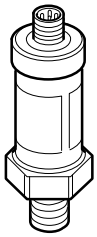

Wartungssätze Maintenance kits Kits d'entretien			G59.3E– 2 127410 Drucksensor			Pressure sensor	Capteur de pression
a	b	c	Pos.	Bestell–Nr. Part No. No. de cde.	Anz. Qty. Qté.	Benennung	Designation	Dénomination
			10	N25419		Drucksensor, 0–10 bar	pressure sensor, 0–10 bar	capteur de pression, 0–10 bar
			20	N25421		Drucksensor, 0–400 bar	pressure sensor, 0–400 bar	capteur de pression, 0–400 bar
			30	N25422		Drucksensor, 0–600 bar	pressure sensor, 0–600 bar	capteur de pression, 0–600 bar

Inhaltsverzeichnis / Table of contents / Table des matières

Bild/Fig.		Baugruppe	Assembly	Assemblage	Seite/Page
	Fülleisten mit Schlauchanschluss		*Panels with hose coupling*	*Rampes avec raccord flexible*	
G47.2– 1	86527	2x200 + 2x300	2x200 + 2x300	2x200 + 2x300	3
G47.2– 2	87118/87119	4xPN200 oder 4xPN300	4xPN200 or 4xPN300	4xPN200 ou 4xPN300	4
	Fülleisten mit Direktanschluss		*Panels with direct coupling*	*Rampes avec raccord direct*	
G47.2– 3	86588	2x200 + 2x300	2x200 + 2x300	2x200 + 2x300	5
G47.2– 4	86594/86589	4xPN200 oder 4xPN300	4xPN200 or 4xPN300	4xPN200 ou 4xPN300	6
G47.2– 5	86102	Füllventil	Filling valve	Vanne de gonflage	7
G47.2– 6	85877	Direktfüllventil, PN200	Direct filling valve, PN200	Vanne de gonflage direct, PN200	8
G47.2– 7	85878	Direktfüllventil, PN200	Direct filling valve, PN200	Vanne de gonflage direct, PN200	9
G47.2– 8	060374	Entlüftungsventil	Venting valve	Vanne d'aération	10

Änder.–Nr. Change no. No. de modif.	Datum Date	Änderung	Change	Modification
0	03.03.1988	Grundausgabe	Basic edition	Edition de base
1	10.06.1996	Comp–Tronic hinzu	Comp–Tronic added	Ajout de Comp–Tronic
2	01.08.2007	Neue Leisten	New panels	Nouvelles rampes

☞ **Kundendienst / Customer Services / Service après–vente** **Tel: (+49) 089 78049–129 / –149**
Fax: (+49) 089 78049–101

BAUER KOMPRESSOREN GmbH
Postfach 710260
D–81452 Muenchen

www.bauer–kompressoren.de

BAUER KOMPRESSOREN

Wichtige Hinweise für Teilebestellungen:

Bestell–Nr., die mit der Ziffer 0 beginnen, bezeichnen Baugruppen, die komplett geliefert werden.Teile ohne Bestell–Nr. sind nur zur Information für die Montage aufgeführt. Sie sind nicht als Ersatzteil erhältlich. Bei Ersatzteilbestellungen erwarten Sie unsere richtige Liefe–rung; deshalb benötigen wir von Ihnen folgende Angaben (siehe unten gezeigtes Typenschild):

1. Modellbezeichnung, Fabrik–Nr. sowie Fertigungsstand von Anlage/Block
2. Stückzahlen
3. Benennung und Best.–Nr. des gewünschten Teils

Bestell–Beispiel:

Für Kompressorblock ...
Fabrik–Nr. 5124–0528/1/2 drei Dichtungen 8263–090

Important notes for spare parts orders:

Part nos. beginning with digit 0 indicate parts available as complete assemblies. Parts without part no. are indicated for assembly reference, only. These parts are not available as single parts.When placing an order for spare parts, please give the following items so as to ensure our correct delivery (see identification plate shown below):

1. Model, serial no. as well as design standard of unit/block
2. Quantity required
3. Name and part no.

Example for order:

For compressor block ...
serial no. 5124–0528/1/2, three gaskets 8263–090

Avis important pour la commande de pièces:

Les nos. de commande commençant par le chiffre 0 indiquent les pièces livrées au complet. Les pièces sans no. de commande sont indiquées uniquement pour information de montage. Elles ne sont pas livrées individuellement. Pour que la livraison de pièces de rechange corresponde à la commande, veuillez bien nous fournir les données suivantes (voir plaque d'identité ci–dessous):

1. Modèle, no. de série et standard de construction de bloc compresseur/groupe
2. Quantité désirée
3. Dénomination et no. de commande de la pièce désirée

Exemple de commande:

Pour bloc compresseur ...
no. de série 5124–0528/1/2, trois joints no. de cde. 8263–090

Wartungssätze

	Atemluft/*Industrie*
a = Wartungssatz	500 h/*1000 h*
b = Wartungssatz	1000 h/*2000 h*
c = Wartungssatz	2000 h/*4000 h*

In den Spalten sind die im entsprechenden Satz enthaltenen Teile angekreuzt. Bitte beachten, dass die höheren Sätze die untergeordneten nicht beinhalten, d.h. für eine 4000–Stunden–Wartung wird 1x Satz a, 1x Satz b und 1x Satz c benötigt.

Maintenance kit

	Breathing air/*industry*
a = Maintenance kit	500 h/*1000 h*
b = Maintenance kit	1000 h/*2000 h*
c = Maintenance kit	2000 h/*4000 h*

The columns contain the parts that are included in the respective parts set. Please note that the higher graded kits do not include the lower ones, i.e. for a 4000 hours maintenance, one kit a, one kit b plus one kit c are required.

Kits de pièces d'entretien :

	Air respirable/*industrie*
a = Kit d'entretien	500 h/*1000 h*
b = Kit d'entretien	1000 h/*2000 h*
c = Kit d'entretien	2000 h/*4000 h*

Les pièces contenues dans les kits correspondants sont marquées d'une croix dans les colonnes. Veuillez observer que les kits supérieurs ne contiennent pas les kits subordonnés, c'est–à–dire pour un entretien de 4000 heures il faut avoir 1x kit a, 1x kit b et 1x kit c.

Anmerkungen zur Identifikation:
Remarks for identification:
Remarques pour l'identification:

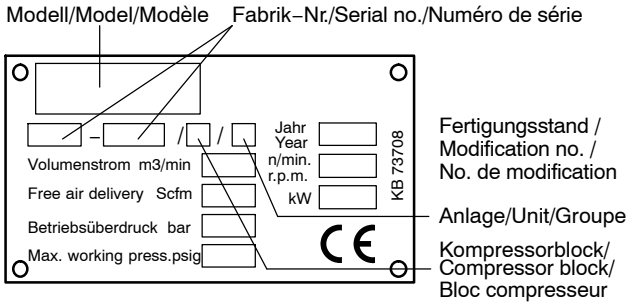

ACHTUNG

Nur Schrauben und Stiftschrauben der Qualität 8.8 verwenden!

ATTENTION

Use only screws and studs in quality 8.8! This quality is equivalent to SAE J 429 d grade 5.

ATTENTION

N'utiliser que des vis et des goujons filetés de la qualité 8.8!

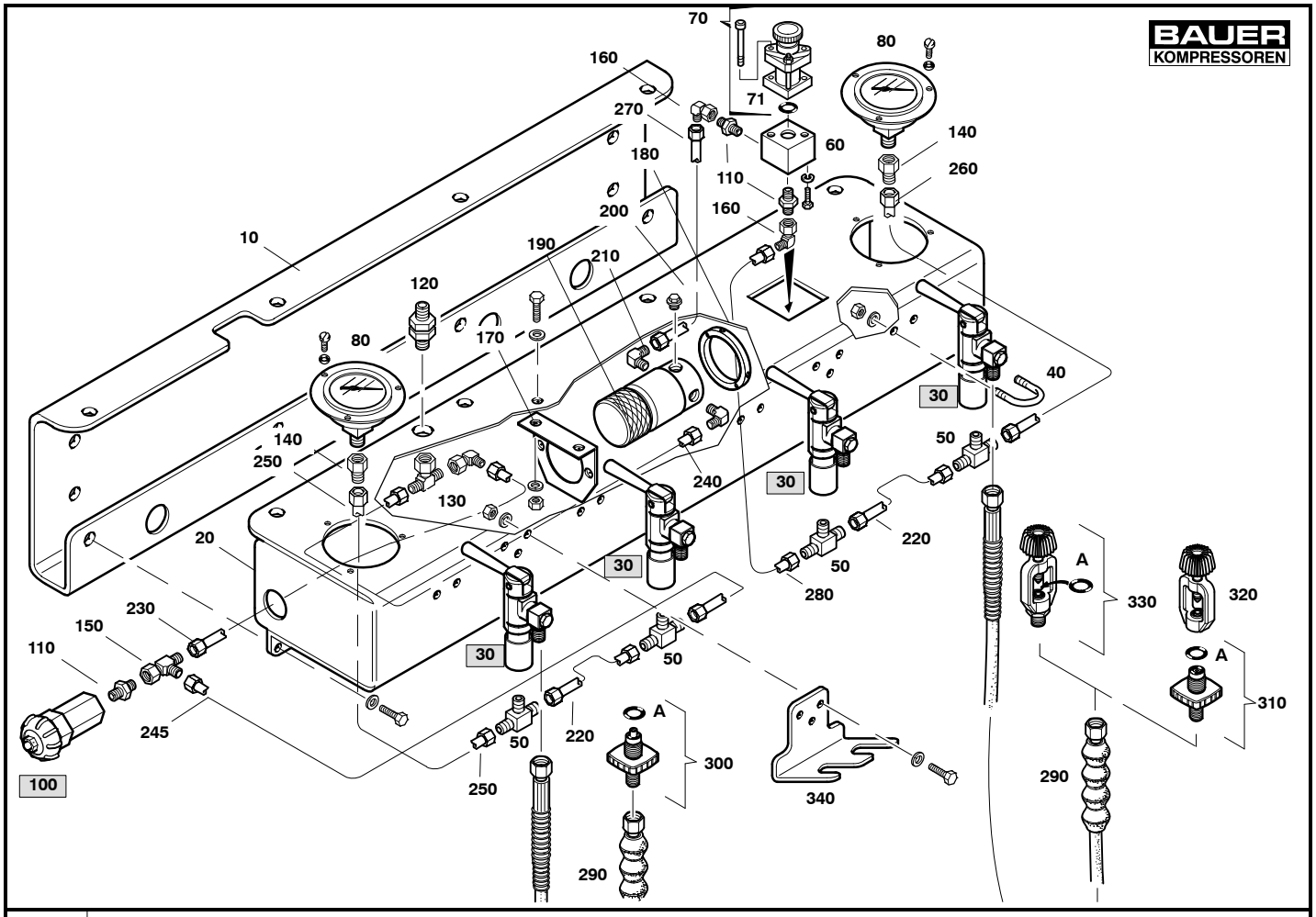

Wartungssätze Maintenance kits Kits d'entretien							
			G47.2– 3	**86527**	**2x200 + 2x300**	**2x200 + 2x300**	**2x200 + 2x300**
a	b	c	**Pos.**	**Bestell–Nr. Part No. No. de cde.**	**Anz. Qty. Qté.**	**Benennung**	**Designation**	**Dénomination**
			A	N638	5	O–Ring	o–ring	joint torique
			10	86523	1	Halterung	support	support
			20	86519	1	Armaturentafel	control panel	tableau
			30	**86102**	**4**	**Füllventil**	**filling valve**	**vanne de gonflage**
			40	6942	4	Bügel	fastening bow	étrier de fixation
			50	N20151	4	T–Einschraubstutzen	T–Screwed socket	T–Manchon fileté
			60	63325	1	Flansch	mounting flange	bride
			70	059410	1	Sicherheitsventil	safety valve	soupape de sûreté
			71	N4882	1	O–Ring	o–ring	joint torique
			80	N2623	2	Manometer	gauge	manomètre
			100	**060374**	**1**	**Entlüftungsventil**	**venting valve**	**soupape de désaérage**
			110	N20195	3	Gerader–Aufschraubstutzen	straight screw on coupling	raccord droit mâle
			120	N20177	1	Gerader–Schottstutzen	straight bulkhead coupling	raccord passe–cloison
			130	N20019	1	Einst. T–Stutzen	adj. T coupling	raccord T orientable
			140	N3569	2	Gerader–Aufschraubstutzen	straight screw on coupling	raccord droit mâle
			150	N20185	1	Einst. L–Stutzen	adj. L coupling	raccord L orientable
			160	N20187	2	Einst. Winkelstutzen	adj. elbaw coupling	coude orientable
			170	87031	1	Halterung	support	support
			180	74039	1	Halterung	fitting ring	bague de fixation
			190	N21826	1	Druckminderer	pressure reducer	détendeur
			200	N4472	2	Verschlußschraube	plug	bouchon fileté
			210	N20265	2	Winkel–Einschraubstutzen	W–Screwed socket	coude
			220	87039	2	Rohrleitung	connection tube	conduite
			230	87044	1	Rohrleitung	connection tube	conduite
			240	87054	1	Rohrleitung	connection tube	conduite
			245	87051	1	Rohrleitung	connection tube	conduite
			250	87056	1	Rohrleitung	connection tube	conduite
			260	87058	1	Rohrleitung	connection tube	conduite
			270	87060	1	Rohrleitung	connection tube	conduite
			280	87065	1	Rohrleitung	connection tube	conduite
			290	N2817	4	UNIMAM–Füllschlauch PN425	UNIMAM Filling hose PN425	flexible Unimam PN425
			300	010912	1	UNIMAM–Flaschenanschluß PN300	bottle connection PN300	connexion de bouteille PN300
			310	07756	1	UNIMAM–Flaschenanschluß PN200	bottle connection PN200	connexion de bouteille PN200
			320	79375	1	ISO–Fülladapter PN200	ISO filling adapter PN200	adaptateur ISO de remplissage PN200
			330	03147	1	ISO–Fülladapter PN200	ISO filling adapter PN200	adaptateur ISO de remplissage PN200
			340	86531	2	Halterung	fixation	fixation

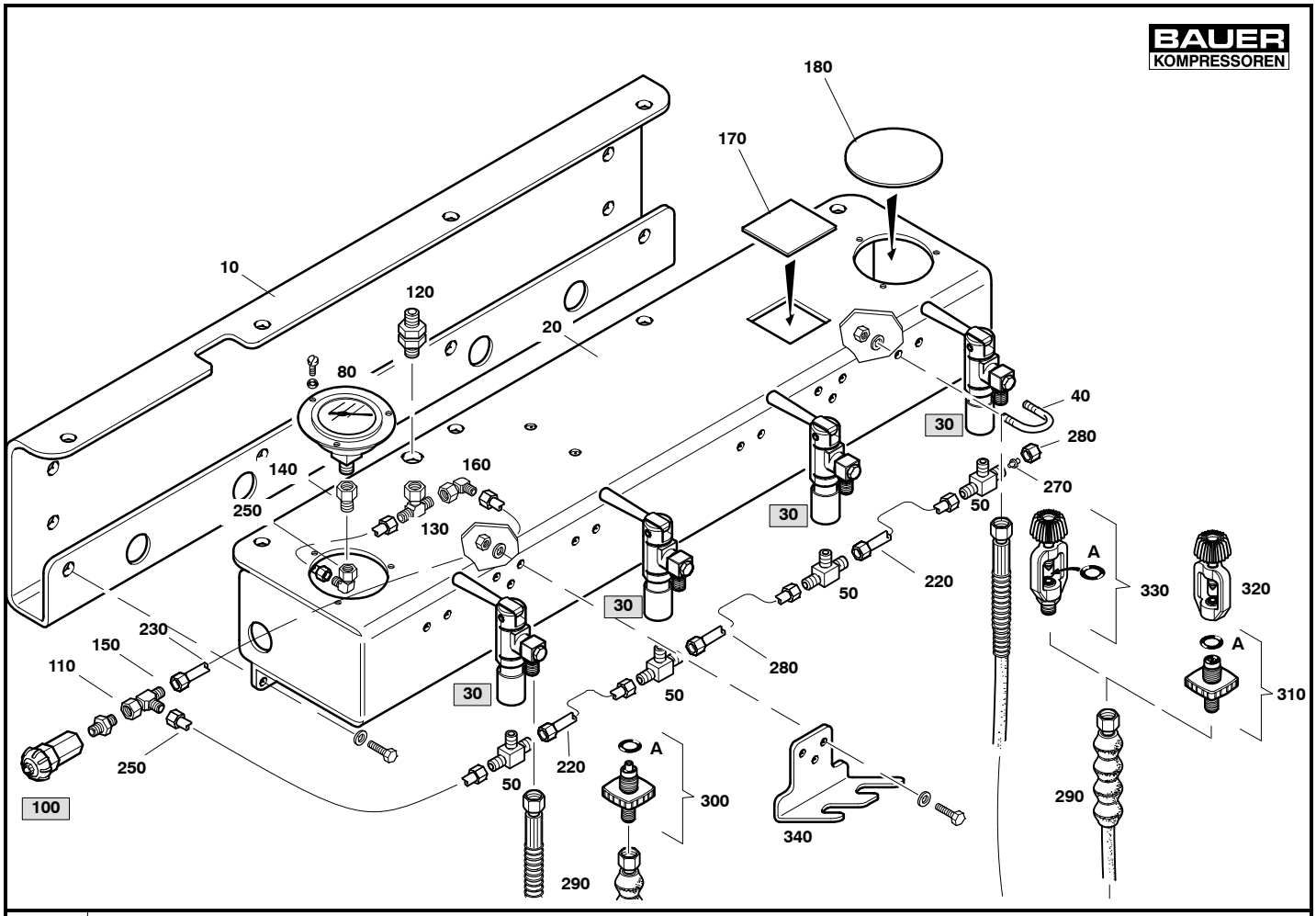

Wartungssätze Maintenance kits Kits d'entretien								
			G47.2– 4	**87118/87119 4xPN200 oder 4xPN300**		**4xPN200 or 4xPN300**	**4xPN200 ou 4xPN300**	
a	b	c	**Pos.**	**Bestell–Nr. Part No. No. de cde.**	**Anz. Qty. Qté.**	**Benennung**	**Designation**	**Dénomination**
			A	N638	6	O–Ring	o–ring	joint torique
			10	86523	1	Halterung	support	support
			20	86519	1	Armaturentafel	control panel	tableau
			30	**86102**	**4**	**Füllventil**	**filling valve**	**vanne de gonflage**
			40	6942	4	Bügel	fastening bow	étrier de fixation
			50	N20151	4	T–Einschraubstutzen	T–Screwed socket	T–Manchon fileté
			80	N2623	1	Manometer	gauge	manomètre
			100	**060374**	**1**	**Entlüftungsventil**	**venting valve**	**soupape de désaérage**
			110	N20195	1	Gerader–Aufschraubstutzen	straight screw on coupling	raccord droit mâle
			120	N20177	1	Gerader–Schottstutzen	straight bulkhead coupling	raccord passe–cloison
			130	N20019	1	Einst. T–Stutzen	adj. T coupling	raccord T orientable
			140	N3569	1	Gerader–Aufschraubstutzen	straight screw on coupling	raccord droit mâle
			150	N20185	1	Einst. L–Stutzen	adj. L coupling	raccord L orientable
			160	N20187	1	Einst. Winkelstutzen	adj. elbaw coupling	coude orientable
			170	72319	1	Abdeckung	cover	couvercle
			180	72318	1	Abdeckung	cover	couvercle
			190	N21826	1	Druckminderer	pressure reducer	détendeur
			200	N4472	2	Verschlußschraube	plug	bouchon fileté
			220	87039	2	Rohrleitung	connection tube	conduite
			230	87044	1	Rohrleitung	connection tube	conduite
			240	87067	1	Rohrleitung	connection tube	conduite
			250	87069	1	Rohrleitung	connection tube	conduite
			260	87072	1	Rohrleitung	connection tube	conduite
			270	N4530	1	Verschlußstopfen	plug	bouchon
			280	N3610	1	Überwurfmutter	nut	écrou
			290	N2817	4	UNIMAM–Füllschlauch PN425	UNIMAM Filling hose PN425	flexible Unimam PN425
			300	010912	1	UNIMAM–Flaschenanschluß PN300	bottle connection PN300	connexion de bouteille PN300
			310	07756	1	UNIMAM–Flaschenanschluß PN200	bottle connection PN200	connexion de bouteille PN200
			320	79375	1	ISO–Fülladapter PN200	ISO filling adapter PN200	adaptateur ISO de remplissage PN200
			330	03147	1	ISO–Fülladapter PN200	ISO filling adapter PN200	adaptateur ISO de remplissage PN200
			340	86531	2	Halterung	fixation	fixation

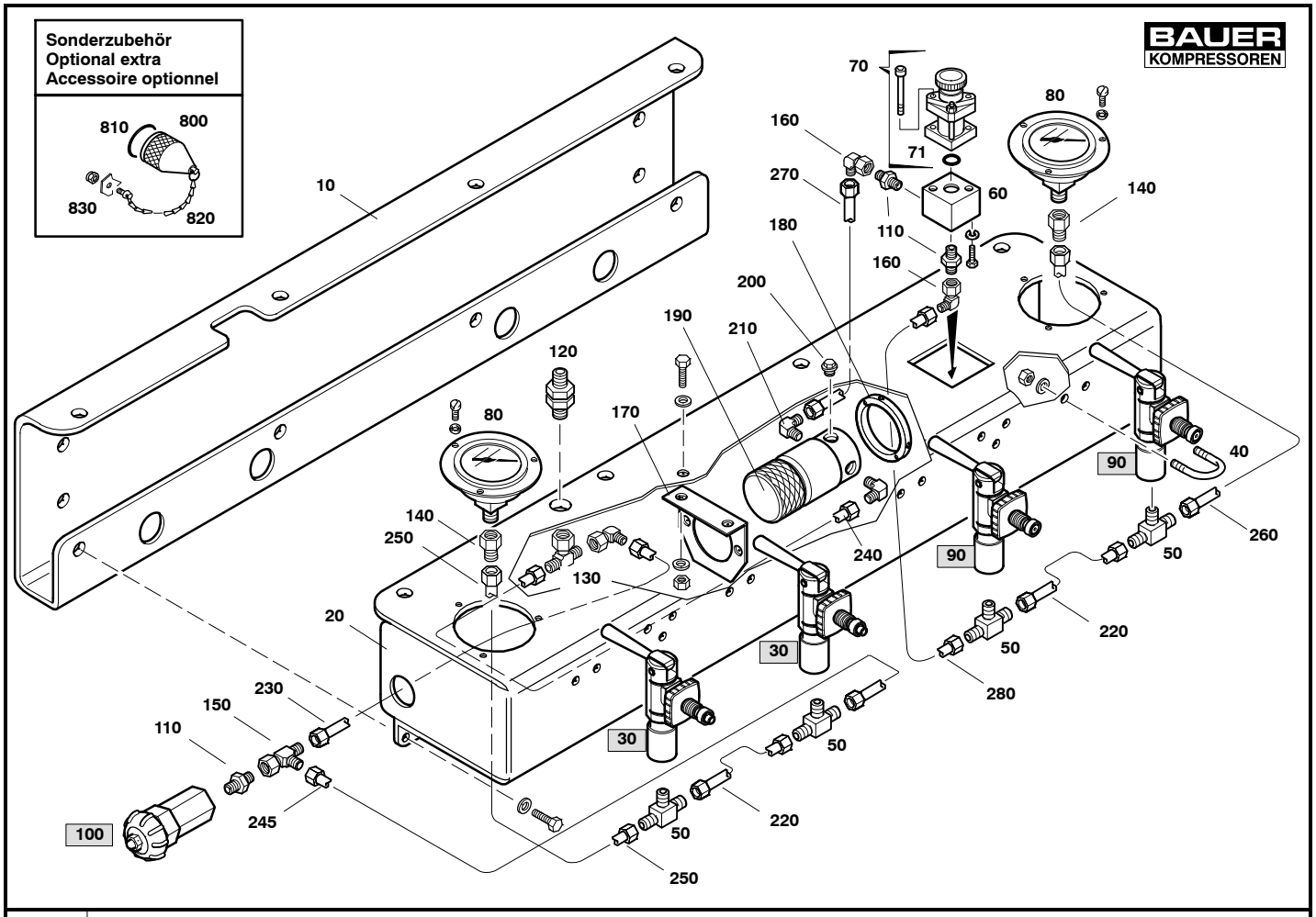

Wartungssätze Maintenance kits Kits d'entretien							
			G47.2– 5	**86588**	**2x200 + 2x300**	**2x200 + 2x300**	**2x200 + 2x300**
a	b	c	**Pos.**	**Bestell–Nr. Part No. No. de cde.**	**Anz. Qty. Qté.**	**Benennung**	**Designation**	**Dénomination**
			10	86523	7	Halterung	support	support
			20	86519	1	Armaturentafel	control panel	tableau
			30	**85878**	**2**	**Füllventil PN300**	**filling valve PN300**	**vanne de gonflage PN300**
			40	6942	4	Bügel	fastening bow	étrier de fixation
			50	N20151	4	T–Einschraubstutzen	T–Screwed socket	T–Manchon fileté
			60	63325	1	Flansch	mounting flange	bride
			70	059410	1	Sicherheitsventil	safety valve	soupape de sûreté
			71	N4882	1	O–Ring	o–ring	joint torique
			80	N2623	2	Manometer	gauge	manomètre
			90	**85877**	**2**	**Füllventil PN200**	**filling valve PN200**	**vanne de gonflage PN200**
			100	**060374**	**1**	**Entlüftungsventil**	**venting valve**	**soupape de désaérage**
			110	N20195	3	Gerader–Aufschraubstutzen	straight screw on coupling	raccord droit mâle
			120	N20177	1	Gerader–Schottstutzen	straight bulkhead coupling	raccord passe–cloison
			130	N20019	1	Einst. T–Stutzen	adj. T coupling	raccord T orientable
			140	N3569	2	Gerader–Aufschraubstutzen	straight screw on coupling	raccord droit mâle
			150	N20185	1	Einst. L–Stutzen	adj. L coupling	raccord L orientable
			160	N20187	2	Einst. Winkelstutzen	adj. elbaw coupling	coude orientable
			170	87031	1	Halterung	support	support
			180	74039	1	Halterung	fitting ring	bague de fixation
			190	N21826	1	Druckminderer	pressure reducer	détendeur
			200	N4472	2	Verschlußschraube	plug	bouchon fileté
			210	N20265	2	Winkel–Einschraubstutzen	W–Screwed socket	coude
			220	87039	2	Rohrleitung	connection tube	conduite
			230	87044	1	Rohrleitung	connection tube	conduite
			240	87054	1	Rohrleitung	connection tube	conduite
			245	87051	1	Rohrleitung	connection tube	conduite
			250	87056	1	Rohrleitung	connection tube	conduite
			260	87058	1	Rohrleitung	connection tube	conduite
			270	87060	1	Rohrleitung	connection tube	conduite
			280	87065	1	Rohrleitung	connection tube	conduite
			800	63592	4	Verschlußkappe	cap	chapeau de fermeture
			810	N16170	4	O–Ring	o–ring	joint torique
			820	063691	4	Kette	chain	chaîne
			830	N2488	4	Selbstsichernde Mutter	hexagon nut self–locking	écrou hexagonal auto–freinant

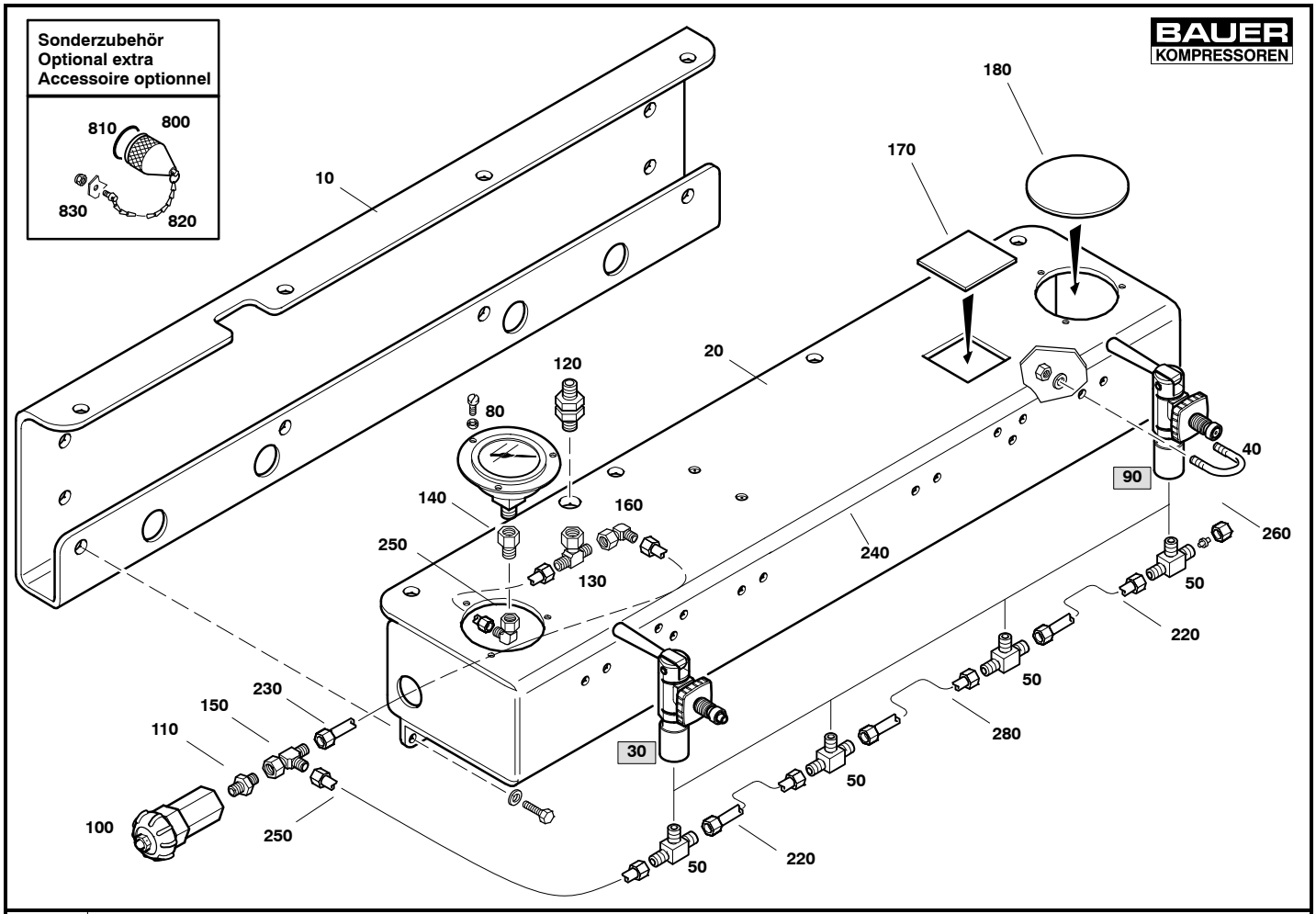

G47.2– 6 86594/86589 4xPN200 oder 4xPN300 4xPN200 or 4xPN300 4xPN200 ou 4xPN300

Wartungssätze Maintenance kits Kits d'entretien a	b	c	Pos.	Bestell–Nr. Part No. No. de cde.	Anz. Qty. Qté.	Benennung	Designation	Dénomination
			10	86523	1	Halterung	support	support
			20	86519	1	Armaturentafel	control panel	tableau
			30	**85878**	**4**	**Füllventil PN300**	**filling valve PN300**	**vanne de gonflage PN300**
			40	6942	4	Bügel	fastening bow	étrier de fixation
			50	N20151	4	T–Einschraubstutzen	T–Screwed socket	T–Manchon fileté
			80	N2623	1	Manometer	gauge	manomètre
			90	**85877**	**4**	**Füllventil PN200**	**filling valve PN200**	**vanne de gonflage PN200**
			100	**060374**	**1**	**Entlüftungsventil**	**venting valve**	**soupape de désaérage**
			110	N20195	1	Gerader–Aufschraubstutzen	straight screw on coupling	raccord droit mâle
			120	N20177	1	Gerader–Schottstutzen	straight bulkhead coupling	raccord passe–cloison
			130	N20019	1	Einst. T–Stutzen	adj. T coupling	raccord T orientable
			140	N3569	1	Gerader–Aufschraubstutzen	straight screw on coupling	raccord droit mâle
			150	N20185	1	Einst. L–Stutzen	adj. L coupling	raccord L orientable
			160	N20187	1	Einst. Winkelstutzen	adj. elbaw coupling	coude orientable
			170	72319	1	Abdeckung	cover	couvercle
			180	72318	1	Abdeckung	cover	couvercle
			190	N21826	1	Druckminderer	pressure reducer	détendeur
			200	N4472	2	Verschlußschraube	plug	bouchon fileté
			220	87039	2	Rohrleitung	connection tube	conduite
			230	87044	1	Rohrleitung	connection tube	conduite
			240	87067	1	Rohrleitung	connection tube	conduite
			250	87069	1	Rohrleitung	connection tube	conduite
			260	87072	1	Rohrleitung	connection tube	conduite
			270	N4530	1	Verschlußstopfen	plug	bouchon
			280	N3610	1	Überwurfmutter	nut	écrou
			800	63592	4	Verschlußkappe	cap	chapeau de fermeture
			810	N16170	4	O–Ring	o–ring	joint torique
			820	063691	4	Kette	chain	chaîne
			830	N2488	4	Selbstsichernde Mutter	hexagon nut self–locking	écrou hexagonal auto–freinant

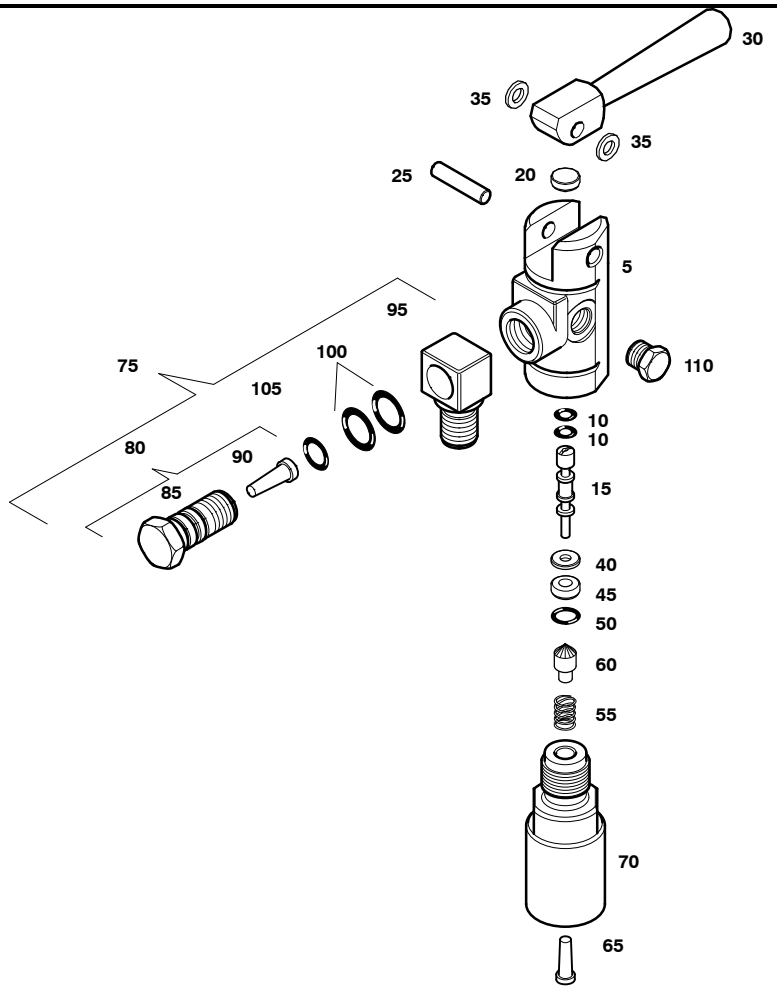

BAUER KOMPRESSOREN

G47.2– 7 86102 Füllventil PN200/PN300 Filling valve PN200/PN300 Vanne de gonflage PN200/PN300

Wartungssätze Maintenance kits Kits d'entretien								
a	b	c	Pos.	Bestell–Nr. Part No. No. de cde.	Anz. Qty. Qté.	Benennung	Designation	Dénomination
			5		1	Ventilkörper	valve body	corps de la vanne
	X		10	N3558	2	O–Ring	o–ring	joint torique
	X		15	85034	1	Kolben	valve piston	piston
			20	13718–S01	1	Ventilplatte	valve plate	clapet
			25	N16258	1	Zylinderstift	pin	axe
			30	11322	1	Hebel	handle	levier
			35	N3357	2	Tellerfeder	spring washer	ressort
			40	57695	1	Stützscheibe	supporting ring	rondelle
	X		45	13622	1	Ventilsitz	valve seat	siège
	X		50	N3331	1	O–Ring	o–ring	joint torique
	X		55	7071	1	Druckfeder	spring	ressort
	X		60	57068	1	Dichtkegel	valve cone	cône d'étanchéité
	X		65	63832	1	Sinterfilter	sintered metal filter	filtre en métal fritté
	X		70	11347	1	Einschraubteil	fitting	raccord
			75	072539	1	Füllanschluss kpl.	filling adapter assy.	adaptateur de gonflage cpl.
			80	076372	1	Spannbolzen kpl.	span bolt assy.	boulon creux cpl.
			85	072537	1	Spannbolzen	span bolt	boulon creux
	X		90	76386	1	Sinterfilter	sintered metal filter	filtre en métal fritté
			95	72538	1	Füllanschluss	filling coupling	raccord de gonflage
	X		100	N18334	2	O–Ring	o–ring	joint torique
	X		105	N3355	1	O–Ring	o–ring	joint torique
			110	N29042	8	Schalldämpfer	silencer	silencieux

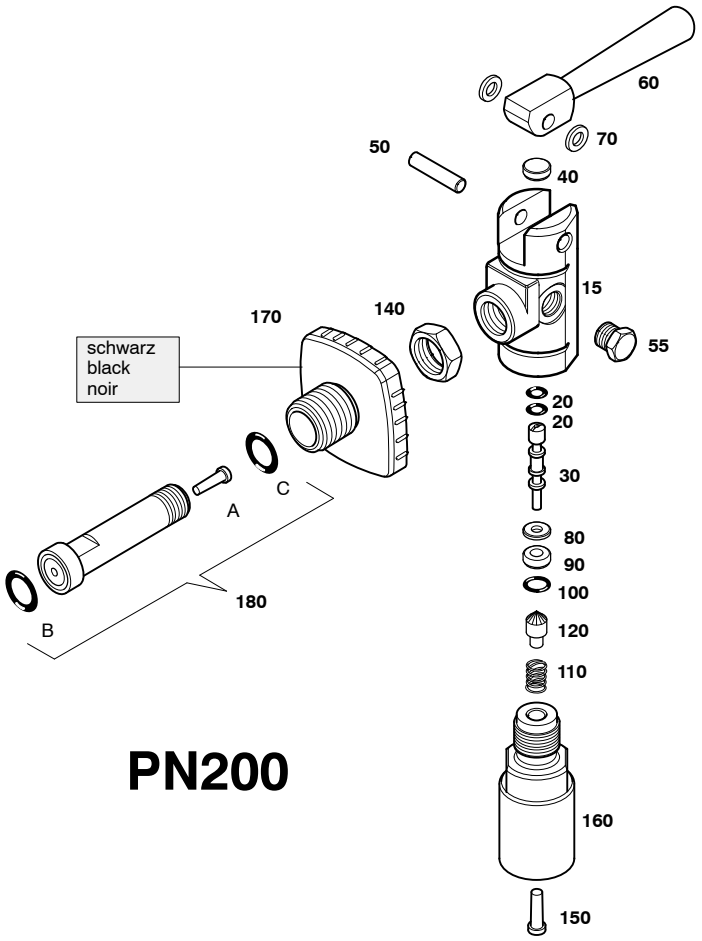

Wartungssätze Maintenance kits Kits d'entretien			G47.2– 8 85877 Direktfüllventil, PN200 Direct filling valve, PN200 Vanne de gonflage direct, PN200					
a	b	c	Pos.	Bestell–Nr. Part No. No. de cde.	Anz. Qty. Qté.	Benennung	Designation	Dénomination
			15		1	Ventilkörper	valve body	corps de vanne
	X		20	N3558	2	O–Ring	o–ring	joint torique
	X		30	85034	1	Kolben	valve piston	piston
			40	13718–S01	1	Ventilplatte	valve plate	plaque
			50	N16258	1	Zylinderstift	pin	axe
			55	N29042	1	Schalldämpfer	silencer	silencieux
			60	11322	1	Hebel	handle	levier
			70	N3357	2	Tellerfeder	spring washer	rondelle–ressort
			80	57695	1	Stützscheibe	supporting ring	rondelle d'appui
	X		90	13622	1	Ventilsitz	valve seat	siège de vanne
	X		100	N3331	1	O–Ring	o–ring	joint torique
			110	7071	1	Druckfeder	spring	ressort
	X		120	57068	1	Dichtkegel	valve cone	cône de soupape
			140	64279	1	Sechskantmutter	hexagon nut	écrou 6 pans
	X		150	63832	1	Sinterfilter	sintered filter	filtre en métal fritté
			160	11347	1	Einschraubteil	connecting stud	raccord d'entrée
			170	10859	1	Handrad, schwarz	hand wheel, black	molette, noire
			180	077445	1	Flaschen–Anschlussstück kpl., PN200	bottle coupling assy., PN200	raccord de bouteille cpl., PN200

	X		A	76386	1	Sinterfilter	sintered filter	filtre en métal fritté
	X		B	N638	1	O–Ring	o–ring	joint torique
	X		C	N3355	1	O–Ring	o–ring	joint torique

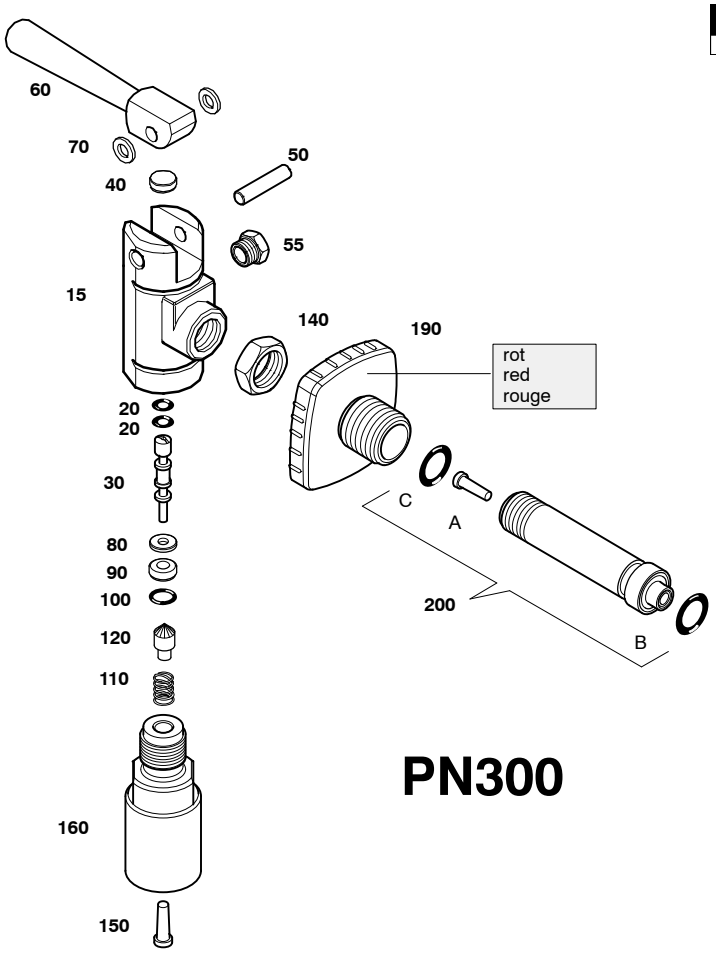

PN300

Wartungssätze Maintenance kits Kits d'entretien			G47.2– 9 85878 Direktfüllventil, PN300 Direct filling valve, PN300 Vanne de gonflage direct, PN300					
a	b	c	Pos.	Bestell–Nr. Part No. No. de cde.	Anz. Qty. Qté.	Benennung	Designation	Dénomination
			15		1	Ventilkörper	valve body	corps de vanne
	X		20	N3558	2	O–Ring	o–ring	joint torique
	X		30	85034	1	Kolben	valve piston	piston
			40	13718–S01	1	Ventilplatte	valve plate	plaque
			50	N16258	1	Zylinderstift	pin	axe
			55	N29042	1	Schalldämpfer	silencer	silencieux
			60	11322	1	Hebel	handle	levier
			70	N3357	2	Tellerfeder	spring washer	rondelle–ressort
			80	57695	1	Stützscheibe	supporting ring	rondelle d'appui
	X		90	13622	1	Ventilsitz	valve seat	siège de vanne
	X		100	N3331	1	O–Ring	o–ring	joint torique
			110	7071	1	Druckfeder	spring	ressort
	X		120	57068	1	Dichtkegel	valve cone	cône de soupape
			140	64279	1	Sechskantmutter	hexagon nut	écrou 6 pans
	X		150	63832	1	Sinterfilter	sintered filter	filtre en métal fritté
			160	11347	1	Einschraubteil	connecting stud (in)	raccord d'entrée (vanne)
			190	11355	1	Handrad, rot	hand wheel, red	molette, rouge
			200	077441	1	Flaschen–Anschlussstück kpl., PN300	bottle coupling assy., PN300	raccord de bouteille cpl., PN300

	X		A	76386	1	Sinterfilter	sintered filter	filtre en métal fritté
	X		B	N638	1	O–Ring	o–ring	joint torique
	X		C	N3355	1	O–Ring	o–ring	joint torique

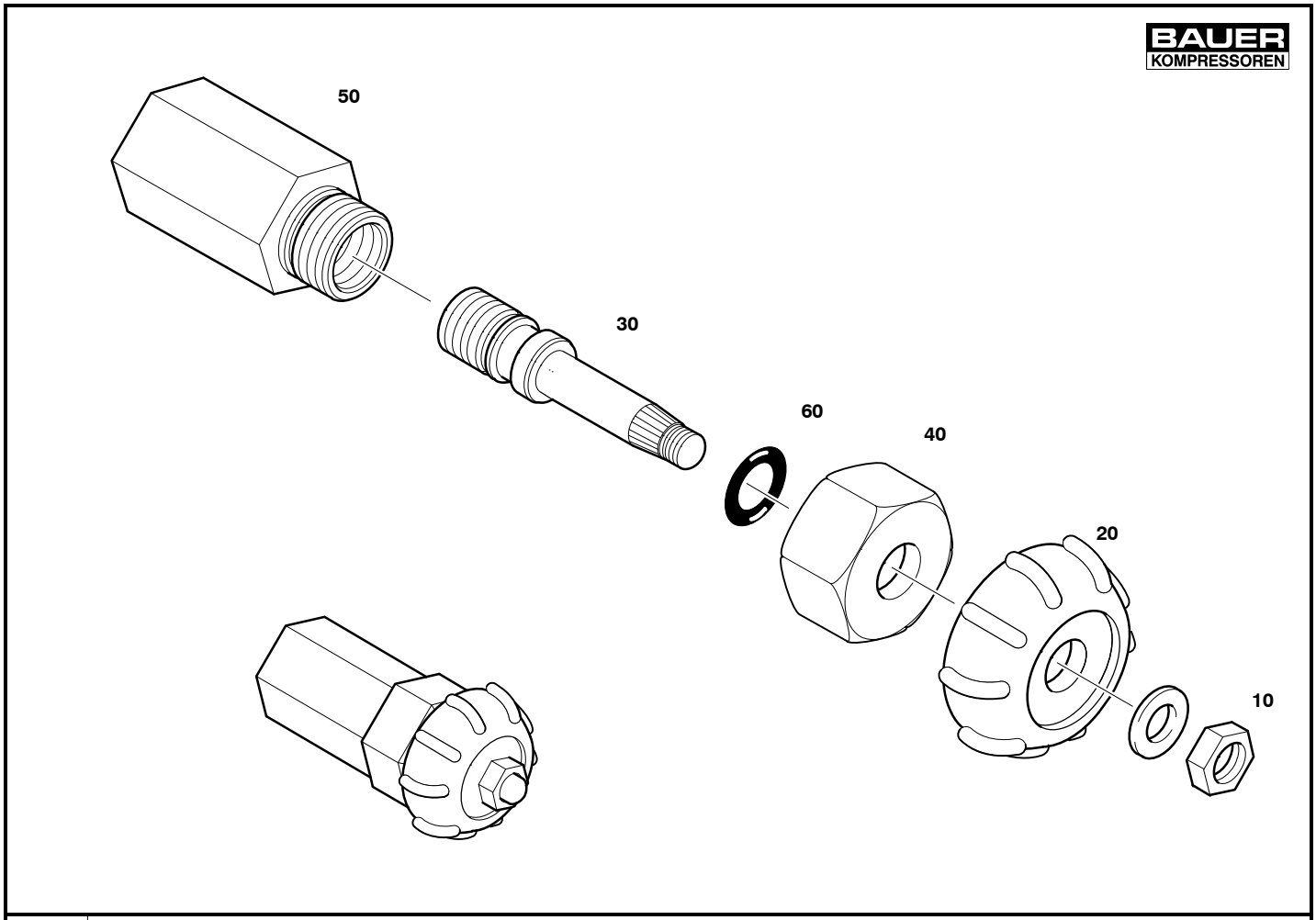

Wartungssätze Maintenance kits Kits d'entretien			G47.2– 10 060374 Entlüftungsventil Venting valve Vanne d'aération					
a	b	c	Pos.	Bestell–Nr. Part No. No. de cde.	Anz. Qty. Qté.	Benennung	Designation	Dénomination
			10	N2488	1	Sechskantmutter	hex. nut	écrou 6 pans
			20	N1865	1	Handrad	handwheel	molette
			30	78249	1	Spindel	spindle	axe
			40	60378	1	Überwurfmutter	nut	écrou
			50		1	Ventilgehäuse	valve housing	corps de la vanne
			60	N3041	1	O–Ring	O–ring	joint torique
			70	N2949	1	Scheibe	washer	rondelle

Inhaltsverzeichnis / Table of contents / Table des matières

Bild/Fig.	Baugruppe	Assembly	Assemblage	Seite/Page
	Blocktyp	**Block type**	**Type de bloc**	
G60.1E– 1 . . 125852	IK 100–120	IK 100–120	IK 100–120	G–3
G60.1E– 2 . . 78620–03 . .	IK 12.14	IK 12.14	IK 12.14	G–4
G60.1E– 3 . . 78620–04 . .	IK 150 – IK 18.1	IK 150 – IK 18.1	IIK 150 – IK 18.1	G–5

Änder.–Nr. Change no. No. de change	Datum Date	Änderung	Change	Changement
0	01.04.2000	Grundausgabe	Basic edition	Edition de base
1	01.01.2011	Neue Struktur	new structure	structure nouvelle

☞ **Kundendienst / Customer Services / Service après–vente** **Tel: (+49) 089 78049–129 / –149**
Fax: (+49) 089 78049–101

BAUER KOMPRESSOREN GmbH
Postfach 710260
D–81452 Muenchen

www.bauer–kompressoren.de

BAUER KOMPRESSOREN

Wichtige Hinweise für Teilebestellungen:

Bestell–Nr., die mit der Ziffer 0 beginnen, bezeichnen Baugruppen, die komplett geliefert werden.Teile ohne Bestell–Nr. sind nur zur Information für die Montage aufgeführt. Sie sind nicht als Ersatzteil erhältlich. Bei Ersatzteilbestellungen erwarten Sie unsere richtige Liefe–rung; deshalb benötigen wir von Ihnen folgende Angaben (siehe unten gezeigtes Typenschild):

1. Modellbezeichnung, Fabrik–Nr. sowie Fertigungsstand von Anlage/Block
2. Stückzahlen
3. Benennung und Best.–Nr. des gewünschten Teils

Bestell–Beispiel:

Für Kompressorblock ...
Fabrik–Nr. 5124–0528/1/2 drei Dichtungen 8263–090

Important notes for spare parts orders:

Part nos. beginning with digit 0 indicate parts available as complete assemblies. Parts without part no. are indicated for assembly reference, only. These parts are not available as single parts.When placing an order for spare parts, please give the following items so as to ensure our correct delivery (see identification plate shown below):

1. Model, serial no. as well as design standard of unit/block
2. Quantity required
3. Name and part no.

Example for order:

For compressor block ...
serial no. 5124–0528/1/2, three gaskets 8263–090

Avis important pour la commande de pièces:

Les nos. de commande commençant par le chiffre 0 indiquent les pièces livrées au complet. Les pièces sans no. de commande sont indiquées uniquement pour information de montage. Elles ne sont pas livrées individuellement. Pour que la livraison de pièces de rechange corresponde à la commande, veuillez bien nous fournir les données suivantes (voir plaque d'identité ci–dessous):

1. Modèle, no. de série et standard de construction de bloc compresseur/groupe
2. Quantité désirée
3. Dénomination et no. de commande de la pièce désirée

Exemple de commande:

Pour bloc compresseur ...
no. de série 5124–0528/1/2, trois joints no. de cde. 8263–090

Wartungssätze

	Atemluft/*Industrie*
a = Wartungssatz	500 h/*1000 h*
b = Wartungssatz	1000 h/*2000 h*
c = Wartungssatz	2000 h/*4000 h*

In den Spalten sind die im entsprechenden Satz enthaltenen Teile angekreuzt. Bitte beachten, dass die höheren Sätze die untergeordneten nicht beinhalten, d.h. für eine 4000–Stunden–Wartung wird 1x Satz a, 1x Satz b und 1x Satz c benötigt.

Maintenance kit

	Breathing air/*industry*
a = Maintenance kit	500 h/*1000 h*
b = Maintenance kit	1000 h/*2000 h*
c = Maintenance kit	2000 h/*4000 h*

The columns contain the parts that are included in the respective parts set. Please note that the higher graded kits do not include the lower ones, i.e. for a 4000 hours maintenance, one kit a, one kit b plus one kit c are required.

Kits de pièces d'entretien :

	Air respirable/*industrie*
a = Kit d'entretien	500 h/*1000 h*
b = Kit d'entretien	1000 h/*2000 h*
c = Kit d'entretien	2000 h/*4000 h*

Les pièces contenues dans les kits correspondants sont marquées d'une croix dans les colonnes. Veuillez observer que les kits supérieurs ne contiennent pas les kits subordonnés, c'est–à–dire pour un entretien de 4000 heures il faut avoir 1x kit a, 1x kit b et 1x kit c.

Anmerkungen zur Identifikation:
Remarks for identification:
Remarques pour l'identification:

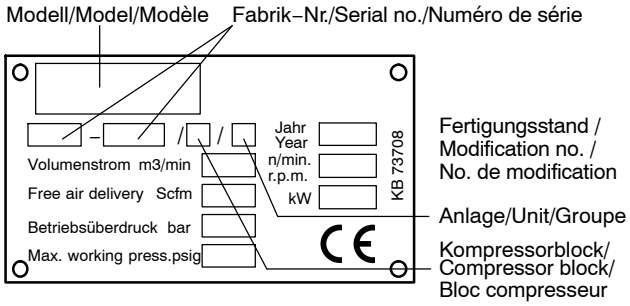

ACHTUNG

Nur Schrauben und Stiftschrauben der Qualität 8.8 verwenden!

ATTENTION

Use only screws and studs in quality 8.8! This quality is equivalent to SAE J 429 d grade 5.

ATTENTION

N'utiliser que des vis et des goujons filetés de la qualité 8.8!

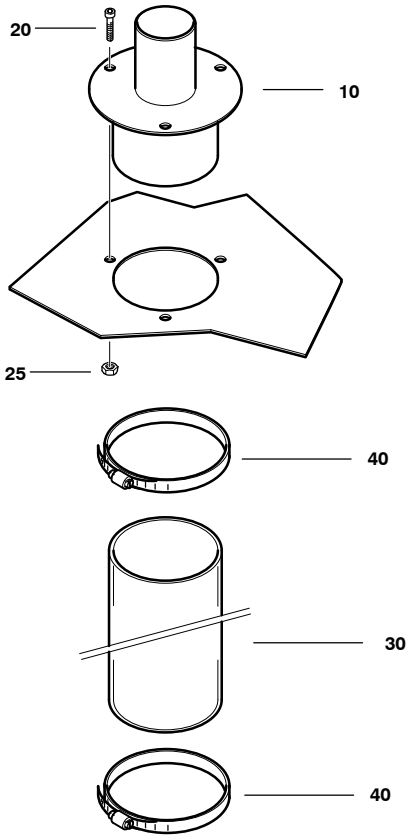

Wartungssätze Maintenance kits Kits d'entretien			G60.1E– 1	125852	IK 100–120	IK 100–120	IK 100–120
a	b	c	Pos.	Bestell–Nr. Part No. No. de cde.	Anz. Qty. Qté.	Benennung	Designation	Dénomination
			10	79415	1	Durchführung	feed–through	conduite
			20	N3284	3	Schraube	screw	vis
			25	N202	3	Mutter	Nut	écrou
			30	N1005	mm	Schlauch	intake hose	tuyau d'aspiration
			40	N2011	2	Schlauchschelle	hose clamp	collier de serrage

V 100, I 100
V 120, I 120

BAUER KOMPRESSOREN

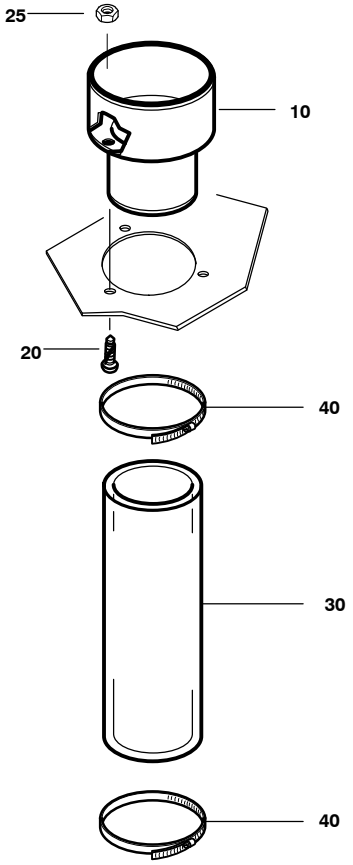

Wartungssätze Maintenance kits Kits d'entretien			G60.1E– 1 78620–03 Ansaugeinrichtung Intake system Système d'aspiration					
a	b	c	Pos.	Bestell–Nr. Part No. No. de cde.	Anz. Qty. Qté.	Benennung	Designation	Dénomination
			10	82639	1	Durchführung	feed–through	conduite
			20	N3284	3	Schraube	screw	vis
			25	N202	3	Mutter	Nut	écrou
			30	N27841	mm	Schlauch	intake hose	tuyau d'aspiration
			40	N27540	2	Schlauchschelle	hose clamp	collier de serrage

V 150
V 15.1
V 15.11
V 180
V 18.1

I 150
I 15.1
I 15.11
I 180
I 18.1

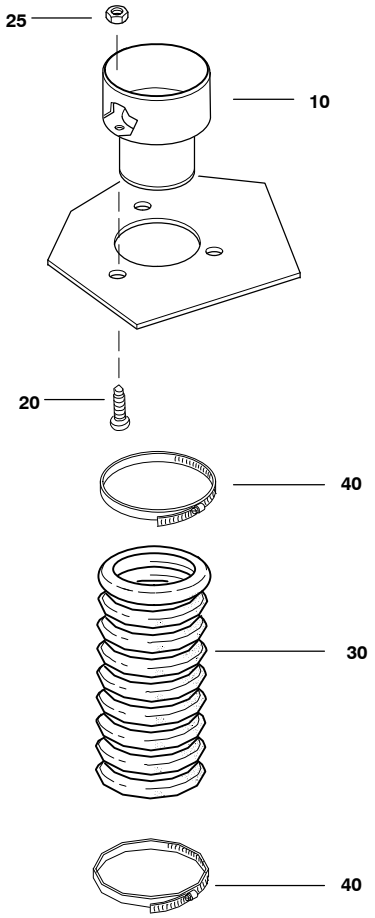

G60.1E– 2 78620–04 Ansaugeinrichtung Intake system Système d'aspiration

Wartungssätze Maintenance kits Kits d'entretien a	b	c	Pos.	Bestell–Nr. Part No. No. de cde.	Anz. Qty. Qté.	Benennung	Designation	Dénomination
			10	77492	1	Durchführung	feed–through	conduite
			20	N3284	3	Schraube	screw	vis
			25	N202	3	Mutter	Nut	écrou
			30	N25045	mm	Schlauch	intake hose	tuyau d'aspiration
			40	N15558	2	Schlauchschelle	hose clamp	collier de serrage